## Рекомендации по эксплуатации

1. Мебель рекомендуется эксплуатировать в проветриваемом, сухом помещении с температурой воздуха не ниже 10С и относительной влажностью не более 70%.
2. Мебель, транспортируемую в условиях минусовой температуры, при установке в помещении следует немедленно протереть сухой мягкой тканью как снаружи, так и внутри.
3. Мебель должна быть защищена от прямого попадания солнечных лучей, не должна размещаться вблизи отопительных приборов, сырых и холодных стен. Поверхность деталей мебели оберегать от попадания влаги, щелочей, ацетона, спирта и кислот, а также от механических повреждений. На поверхность мебели не следует ставить горячие предметы. При случайном попадании жидкости мебель немедленно протереть мягкой тканью. Удалять пыль с поверхности, облицованной специальными пленками, следует сухой мягкой тканью.
4. Зеркала и стекла рекомендуется чистить любыми средствами, предназначенными для этих целей.
5. В мебели, имеющей крепление болтами, винтами, шурупами, при ослаблении соединений, необходимо периодически подтягивать все крепёжные элементы.

При правильной эксплуатации изделия срок службы составляет 10 лет.

**Внимание!**

В случае обнаружения производственных дефектов обратитесь к продавцу с гарантийным талоном, заполненным по месту приобретения изделия. Гарантийный талон выписывается отдельным документом и заполняется продавцом на момент продажи изделия.

**К сведению покупателя**

Предприятие оставляет за собой право вносить изменения в конструктивные элементы мебели на основе внедрения передовых технологий, улучшающих качество выпускаемой продукции.

МЕБЕЛЬНАЯ ФАБРИКА Compass
www.compass-mebel.ru

Россия
ООО "Мебельная фабрика "КОМПАСС"
г. Севастополь, пр. Генерала Острякова, 15А

# ИНСТРУКЦИЯ ПО СБОРКЕ И ЭКСПЛУАТАЦИИ

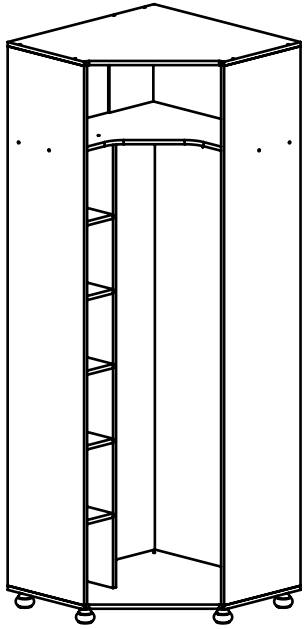

## Мебель бытовая "Ассоль"

## Шкаф **АС-52**

Габаритные размеры в мм,
**767x767x2160**
(длина; ширина; высота)

**ГОСТ 16371-2014**

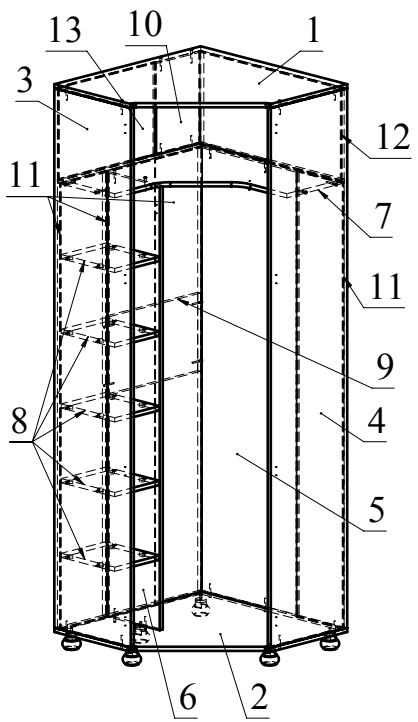


| Ведомость деталей | | | |
|---|---|---|---|
| № | Ширина | Длина | Кол. |
| 1 | 767 | 767 | 1 |
| 2 | 767 | 767 | 1 |
| 3 | 400 | 2068 | 1 |
| 4 | 400 | 2068 | 1 |
| 5 | 515 | 1702 | 1 |
| 6 | 300 | 1702 | 1 |
| 7 | 751 | 751 | 1 |
| 8 | 280 | 236 | 5 |
| 9 | 300 | 483 | 1 |
| 10 | 250 | 350 | 1 |
| 11 | 246 | 1712 | 4 |
| 12 | 360 | 745 | 1 |
| 13 | 511 | 360 | 1 |

| Ведомость комплектующих | | | |
|---|---|---|---|
| № | Рис. | Наименование | Кол. |
| 1 | | Опора | 6 |
| 2 | | Конфирмат 7х50 | 34 |
| 3 | | Заглушка конфирматная | 34 |
| 4 | | Держатель трубы | 2 |
| 5 | | Труба овальная | 1 |
| 6 | | Профиль для ДВП | 1 |
| 7 | | Ключ конфирматный | 1 |
| 8 | | Головка рафикса | 20 |
| 9 | | Шпилька рафикса | 20 |
| 10 | | Шуруп 3,5х16 | 12 |
| 11 | | Петля 45 градусов | 4 |
| 12 | | Евровинт для петли | 8 |
| 13 | | Шуруп 4х40 | 1 |
| 14 | | Ручка К-20 | 1 |



**Рекомендованный порядок сборки изделия**

1. Вставьте головки рафиксов в детали 4 и 5 (Рис.1).
2. Вкрутите шпильки рафиксов в детали 3 и 6 (Рис.2).
3. Соедините детали 8 с деталями 3, 6 и затяните головки рафиксов (Рис.3).
4. Соедините детали 7 и 9 с полученной конструкцией при помощи конфирмат. Соедините деталь 10 с деталью 7 и деталь 5 с деталями 7 и 9 при помощи конфирмат (Рис.4).
5. Вставьте детали 11, 12 и 13 в пазы. Соедините деталь 4 с полученной конструкцией при помощи конфирмат. Соедините детали 1 и 2 с полученной конструкцией при помощи конфирмат. Закрепите ножки к детали 2 при помощи конфирмат (Рис.5).
6. Установите петли 45 градусов на фасад с помощью шурупов 3,5х16. Ответные планки петель установите на деталь 3 или 4 в зависимости от стороны открытия дверей (Рис.6).
7. Установите двери, закрепив петли затяжными винтами. Установите ручку с помощью шурупа 4х40 (Рис.7).
8. Вставьте заглушки для конфирмат.
9. Отрегулируйте двери с помощью регулировочных винтов (Рис.8).

Рис.1

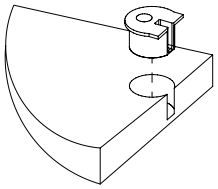

Рис.2

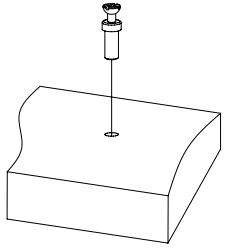

Рис.3

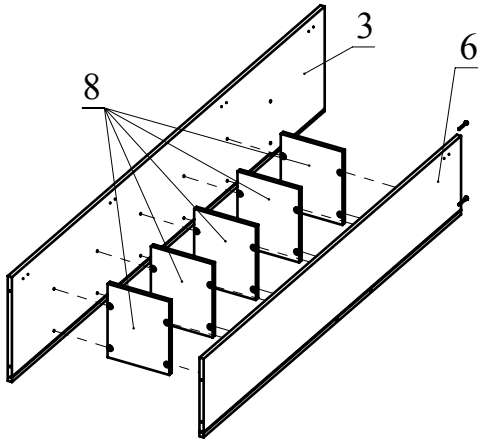


Рис.4

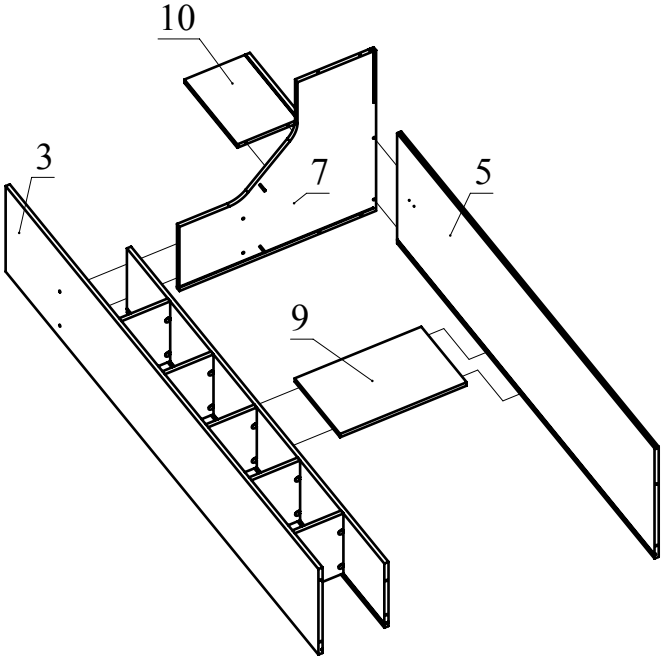




Рис.5

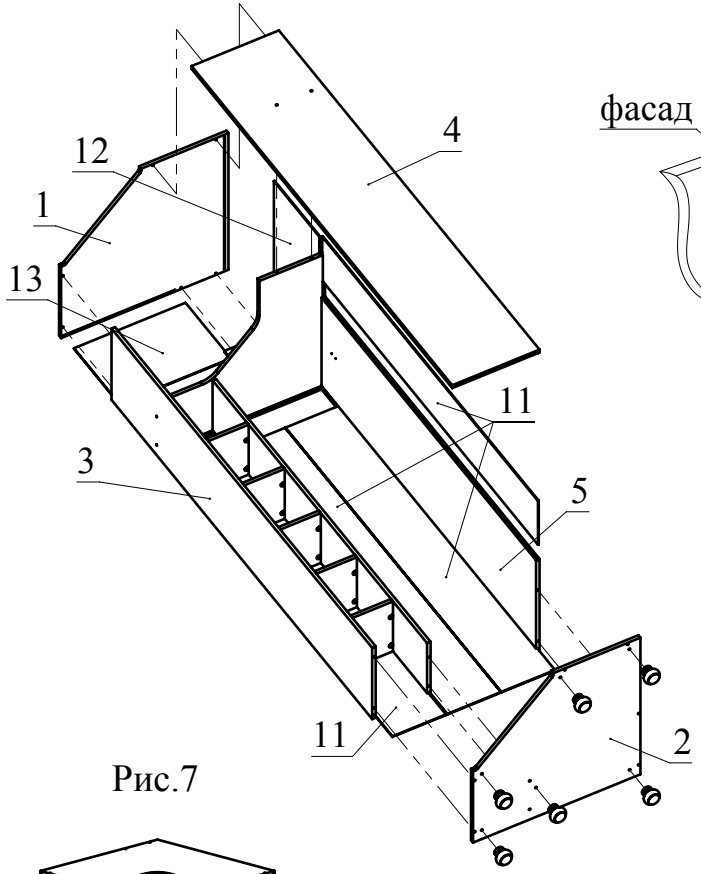


Рис.6

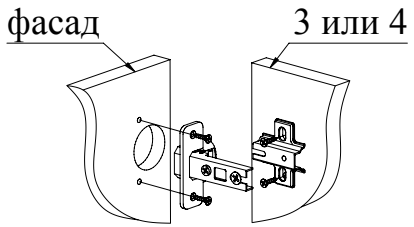


Рис.7

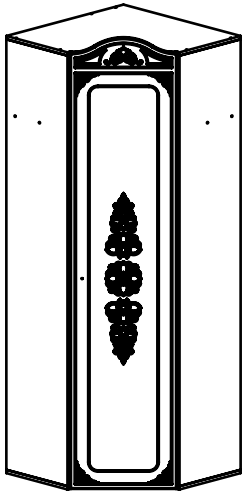

Рис.8

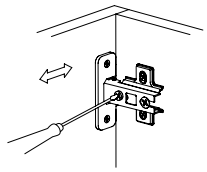

Регулировка вперед-назад. Регулируется крепежным винтом

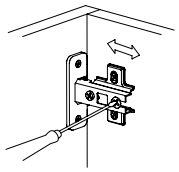

Регулировка вправо-влево. Регулируется юстировочный винт

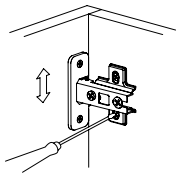

Регулировка вверх - вниз. Регулируются утановочные винты