Рекомендации по эксплуатации

1. Мебель рекомендуется эксплуатировать в проветриваемом, сухом помещении с температурой воздуха не ниже 10С и относительной влажностью не более 70%.
2. Мебель, транспортируемую в условиях минусовой температуры, при установке в помещении следует немедленно протереть сухой мягкой тканью как снаружи, так и внутри.
3. Мебель должна быть защищена от прямого попадания солнечных лучей, не должна размещаться вблизи отопительных приборов, сырых и холодных стен. Поверхность деталей мебели оберегать от попадания влаги, щелочей, ацетона, спирта и кислот, а также от механических повреждений. На поверхность мебели не следует ставить горячие предметы. При случайном попадании жидкости мебель немедленно протереть мягкой тканью. Удалять пыль с поверхности, облицованной специальными пленками, следует сухой мягкой тканью.
4. Зеркала и стекла рекомендуется чистить любыми средствами, предназначенными для этих целей.
5. В мебели, имеющей крепление болтами, винтами, шурупами, при ослаблении соединений, необходимо периодически подтягивать все крепёжные элементы.
6. От новой мебели может исходить естественный запах материалов, из которых она изготовлена. Запах может сохраняться в течении 3-4 недель с момента сборки. Для снижения интенсивности запаха рекомендуется протирать поверхности тканью, смоченной мягким моющим средством, вытирать чистой сухой тканью и проветривать помещение. Данные действия необходимо повторять 3 раза в день.

При правильной эксплуатации изделия срок службы составляет 10 лет.

Внимание!

В случае обнаружения производственных дефектов обратитесь к продавцу с гарантийным талоном, заполненным по месту приобретения изделия. Гарантийный талон выписывается отдельным документом и заполняется продавцом на момент продажи изделия.

К сведению покупателя

Предприятие оставляет за собой право вносить изменения в конструктивные элементы мебели на основе внедрения передовых технологий, улучшающих качество выпускаемой продукции.

МЕБЕЛЬНАЯ ФАБРИКА Compass
www.compass-shop.ru

Россия
ООО "Мебельная фабрика "КОМПАСС"
г. Севастополь, пр. Генерала Острякова, 15А

EAC

ИНСТРУКЦИЯ ПО СБОРКЕ И ЭКСПЛУАТАЦИИ

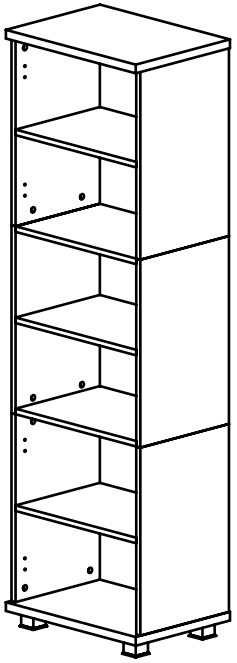

Мебель бытовая "СкайЛайт"

Пенал СЛ-04

Габаритные размеры в мм,
510x370x1720
(длина; ширина; высота)

ГОСТ 19917-2014
ГОСТ 16371-2014

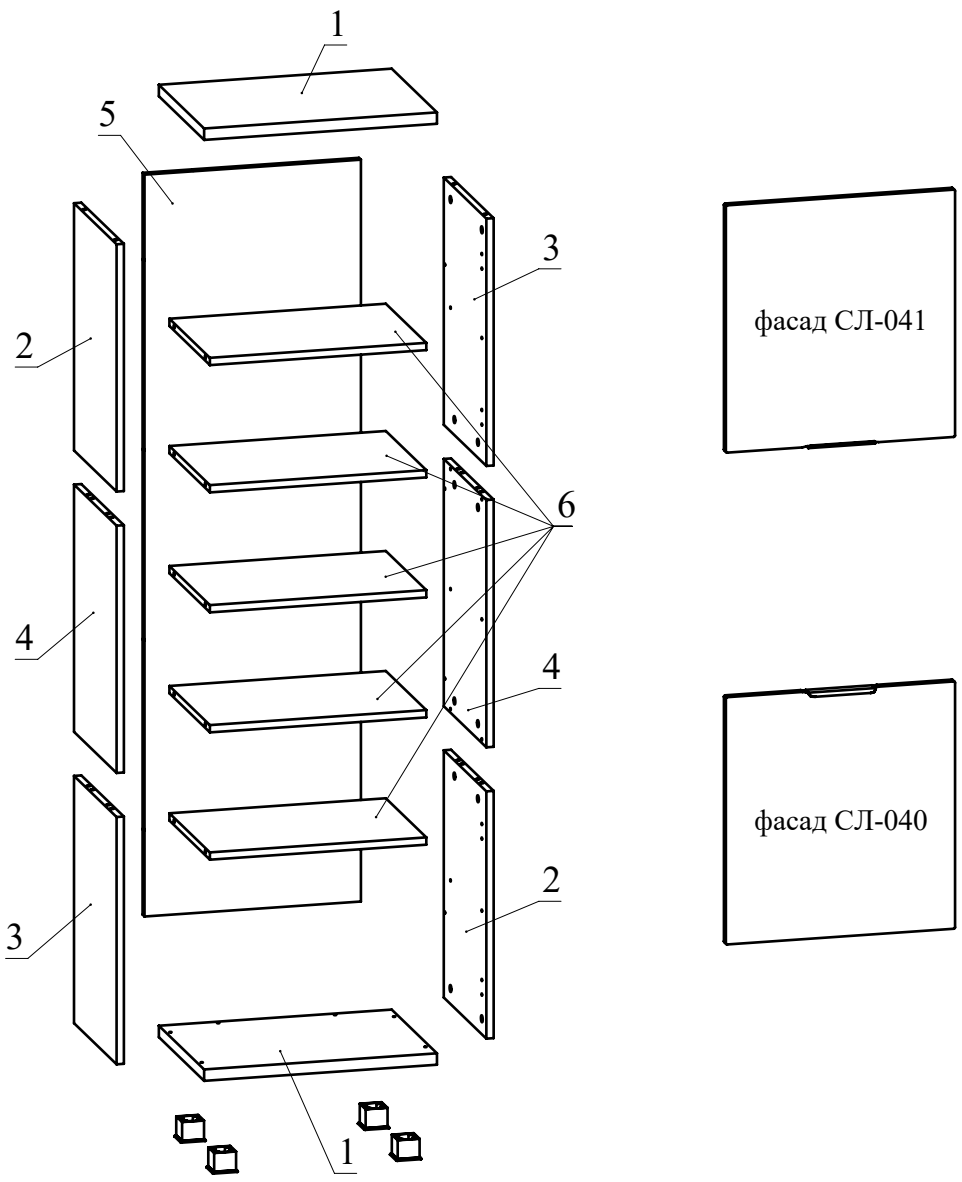

Рекомендованный порядок сборки.

1. Вкрутите шпильки минификсов в детали 1, 2, 3, 4 (Рис. 1).
2. Вставьте головки минификсов в детали 2, 3, 4, 5, 6 (Рис. 2).
3. Соедините две сборки согласно схемы (Рис. 3). В качестве креплений используйте шкант и двойной болт минификса. Затяните головки минификсов конфирматным ключом по часовой стрелке до упора.

4. При помощи шурупов 3,5х16 закрепите петли накладные на фасады от СЛ-040 и СЛ-041 (Рис. 4).
5. Установите ручки на фасады (СЛ-040 и СЛ-041) и закрепите их при помощи шурупов 3х12 (Рис. 4).

6. Установите детали 6 на детали 2, 3, 4 и затяните головки минификсов конфирматным ключом по часовой стрелке до упора (Рис. 5).
7. Соберите сборку согласно схемы (Рис. 6), затягивая головки минификсов.
8. Установите детали 1 на детали 2, 3, 5 и затяните головки минификсов (Рис. 7).
9. Прикрутите при помощи шурупов 3,5х16 опоры к детали 1 (Рис. 8).

10. Установите фасады от СЛ-040 и СЛ-041, закрепив при помощи евровинтов ответные планки петель на деталях 2, 3 (Рис. 9). Неиспользуемые отверстия закройте заглушками-пробками.
11. Отрегулируйте фасады СЛ-040 и СЛ-041 с помощью регулировочных винтов (Рис. 10).
12. Вставьте заглушки минификсов и конфирматов.

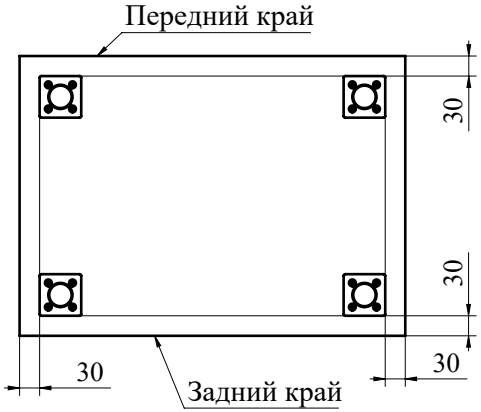

Рис.8

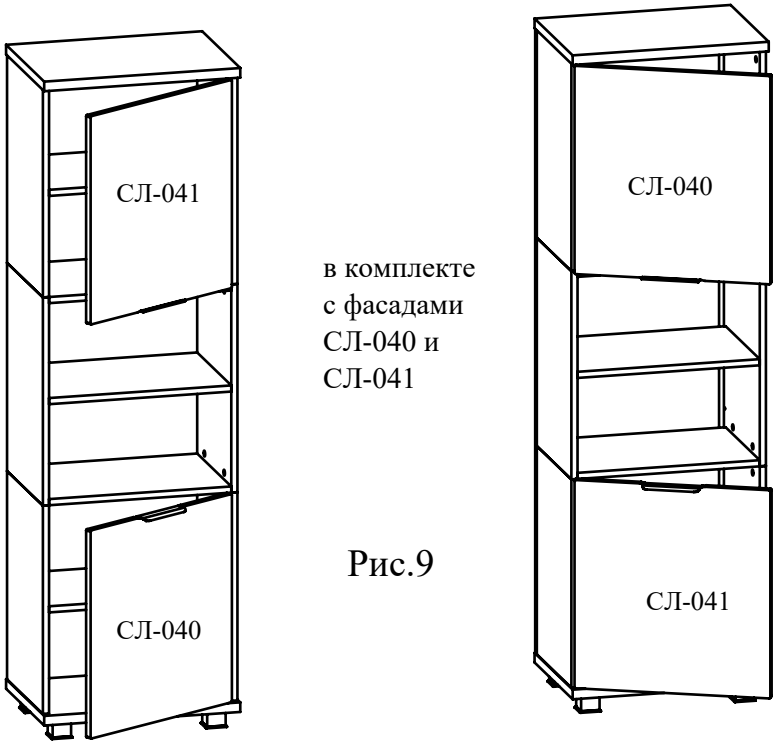

в комплекте
с фасадами
СЛ-040 и
СЛ-041

Рис.9

вариант открытия
дверей направо

вариант открытия
дверей налево

Рис.10

Ведомость деталей			
№	Ширина	Длина	Кол.
1	370	510	2
2	348	541	2
3	348	541	2
4	348	541	2
5	474	1625	1
6	331	474	5

Ведомость комплектующих			
№	Рис.	Наименование	Кол.
1		Двойной болт минификса L=68мм	8
2		Шпилька минификса	40
3		Головка минификса	56
4		Заглушка минификса	56
5		Заглушка-пробка d5	16
6		Шкант	8
7		Опора регулируемая N2	4
8		Шуруп 3,5x16	24
9		Петля накладная с газовым амортизатором	4
10		Ключ конфирматный	1
11		Ручка профильная	2
12		Евровинт для петли	8
13		Шуруп 3x12	4

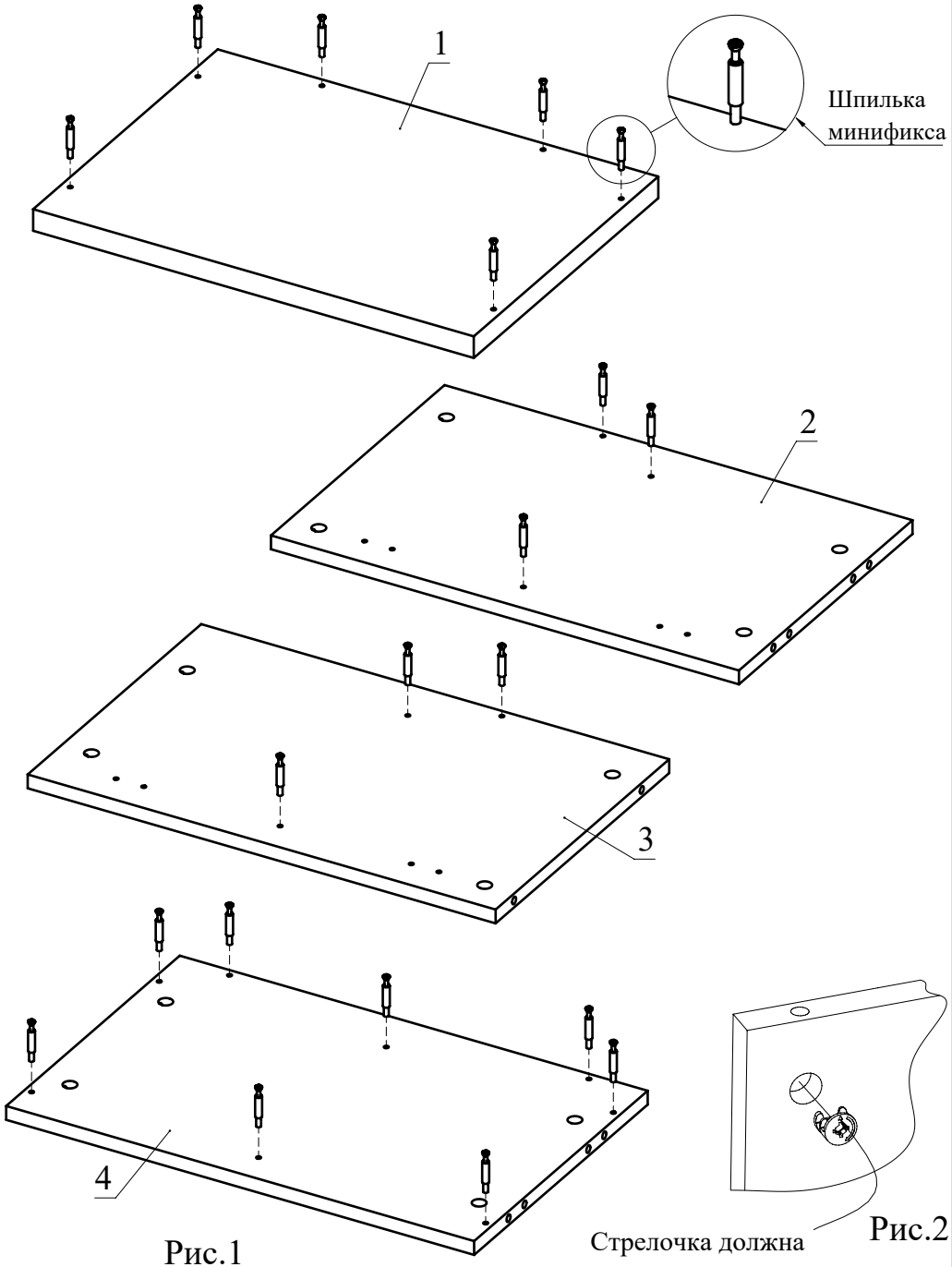

Рис.1

Стрелочка должна указывать на отверстие в торце детали

Рис.2

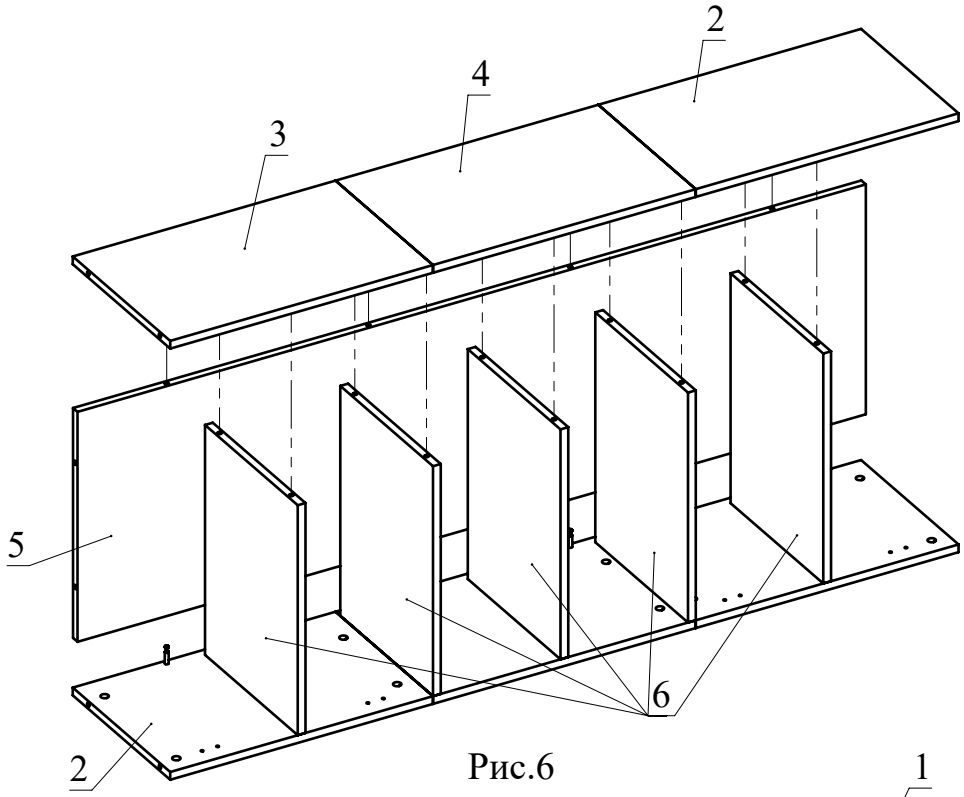

Рис.6

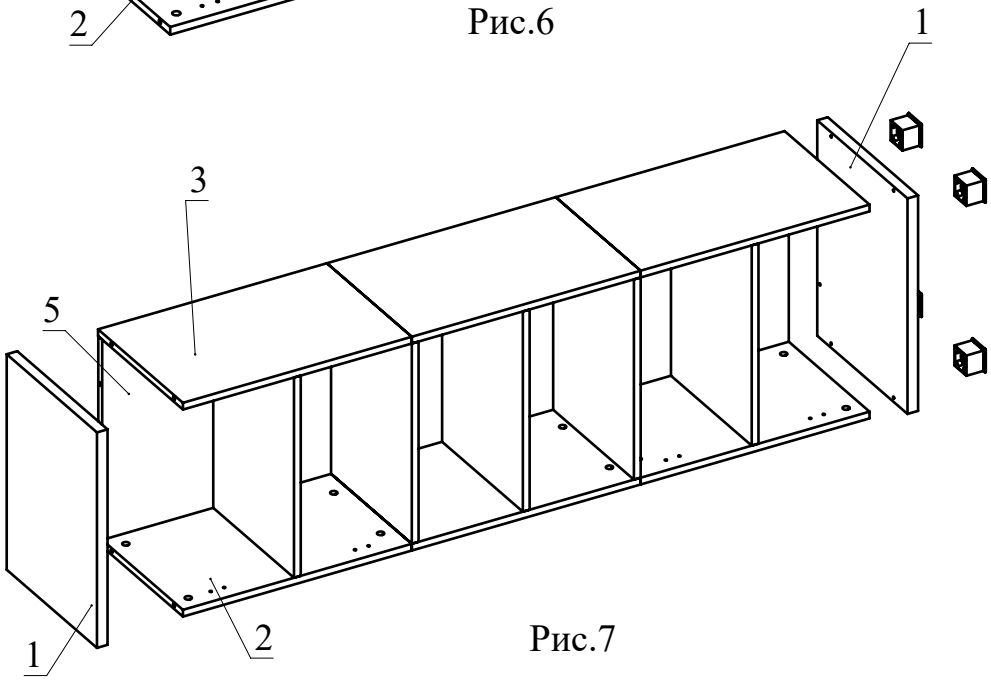

Рис.7

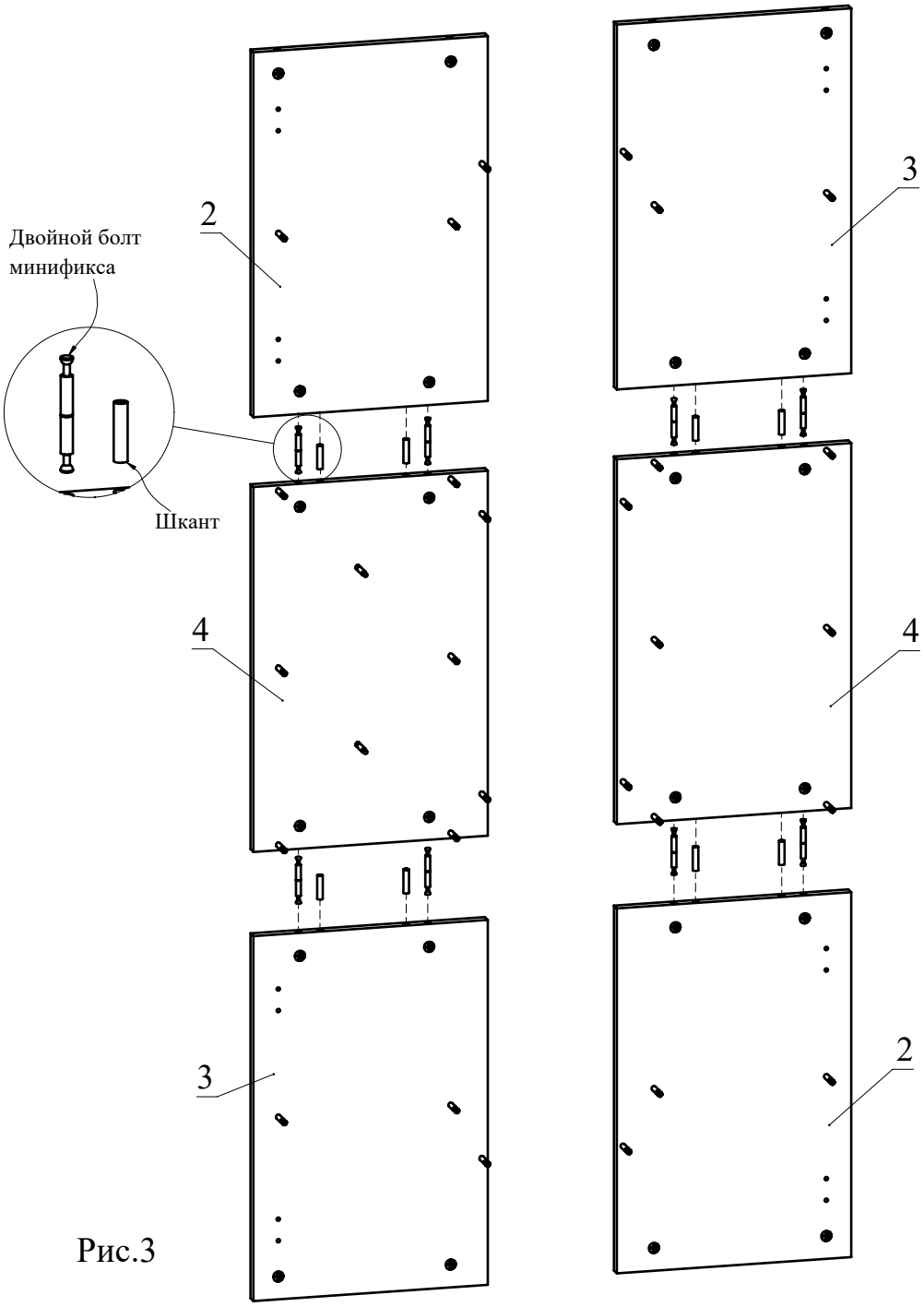

Рис.3

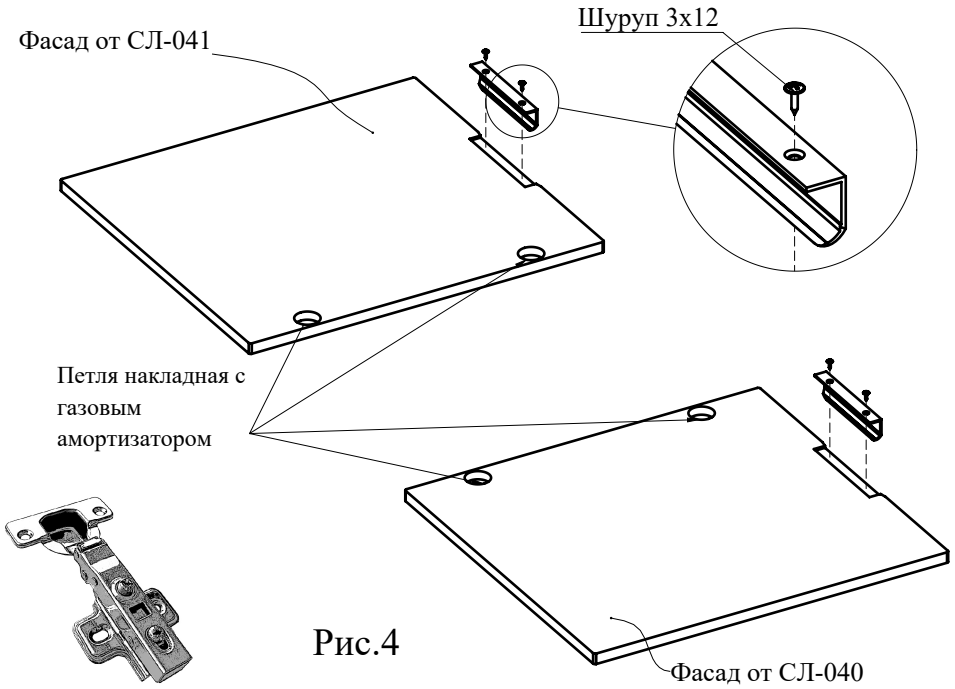

Рис.4

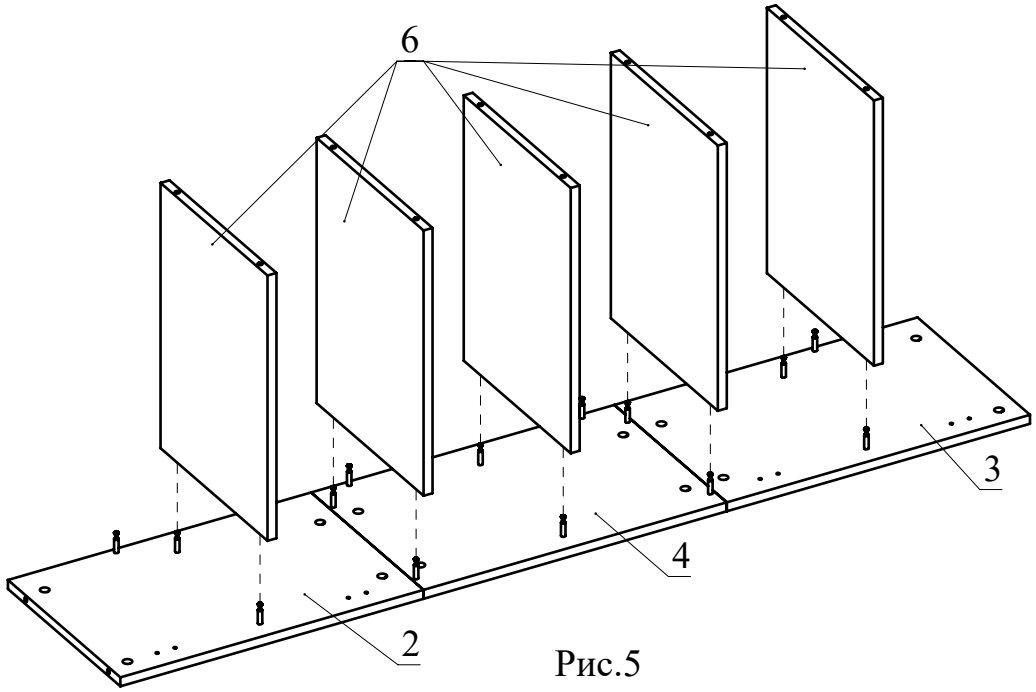

Рис.5