Россия
ООО «Мебельная фабрика «Компасс»
г. Севастополь, пр. Генерала Острякова, 15А

МЕБЕЛЬНАЯ ФАБРИКА
compass
compass-shop.ru

Инструкция по сборке и эксплуатации мебели

ТУМБА ТВ ВО-13

Габариты: Ш.1286 х В.558х Г.450 мм

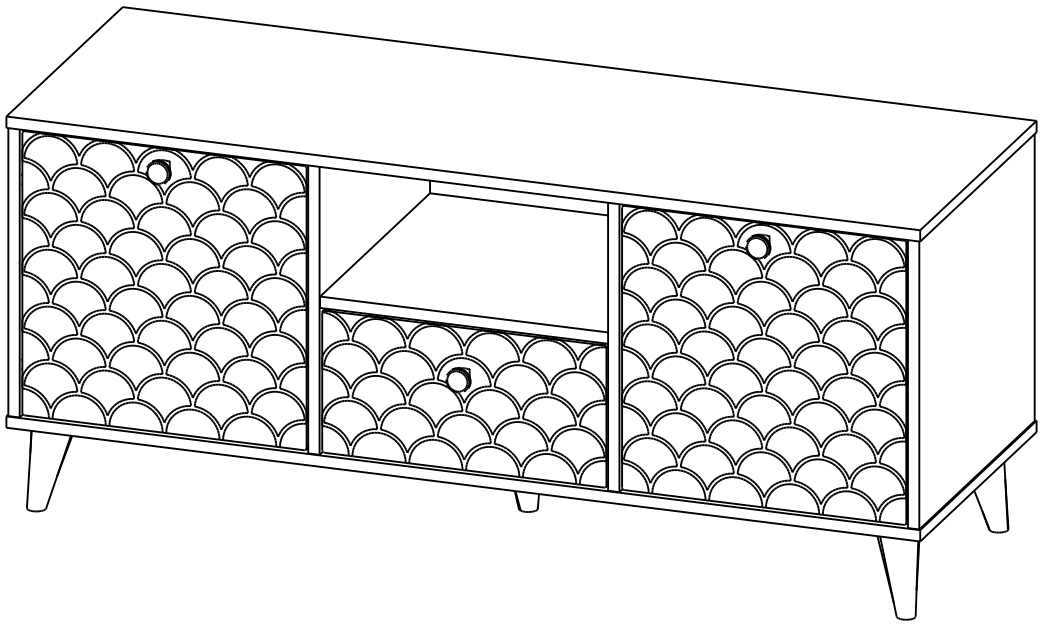

ГОСТ 19917-2014
ГОСТ 16371-2014

Уважаемые покупатели!

Рекомендуем доверить сборку Вашей мебели профессиональным сборщикам

Россия
ООО «Мебельная фабрика «Компасс»
г.Севастополь, пр.Генерала Острякова, 15а

ГОСТ 19917-2014
ГОСТ 16371-2014

Проверка комплектности и дефектов

При получении рекомендуем проверить мебель на предмет ее комплектности и внешних качественных признаков. Следует проверить наличие деталей по перечню деталировки, осмотреть их на отсутствие видимых дефектов, проверить наличие и комплектность фурнитуры.

При обнаружении видимых дефектов, просьба делать их фотофиксацию в упаковке.

При обнаружении нехватки фурнитуры, просьба также направлять фото этикетки, находящейся в упаковке с фурнитурой.

Общие условия эксплуатации и ухода за мебелью

1. Мебель должна эксплуатироваться в сухих и теплых помещениях, не подверженных перепадам температур, имеющих отопление и вентиляцию при температуре воздуха не ниже +10°С и не выше +40°С и относительной влажностью 45-75%. Существенные отклонения от указанных режимов приводят к значительному ухудшению потребительских качеств и повреждения мебели.

2. Запрещается устанавливать нагревательные приборы (печки, плиты, духовки, световые элементы и др.) рядом с фасадами, т.к. контакт с поверхностями или воздухом, температура которых превышает 80°С может привести к оплавлению, деформации и отслоению пластика ПВХ от основы фасада. Избегать повышенной влажности.

3. Во избежание выгибания и разбухания деталей из ЛДСП / МДФ следует оберегать их поверхность от длительного воздействия влаги. Недопустимо попадание на поверхности жидкостей, растворяющих пластики, пленку ПВХ (кислоты, растворитель, спирт, ацетон, бензин и др.).

4. Следует оберегать фасады от механических повреждений, которые могут быть вызваны воздействием твердых предметов, абразивных порошков.

5. Старайтесь нагружать навесные шкафы и выдвижные ящики равномерно, обеспечивая равновесие скользящих частей. Предметы на полках рекомендуется размещать по принципу: наиболее тяжелые – ближе к краям (стенкам ящика), более легкие ближе к центру. Помните о недопустимости статической вертикальной нагрузки для выдвижных ящиков из ЛДСП более 5 кг, на полки шкафов и столов – более 8 кг. При эксплуатации выдвижных ящиков и раздвижных дверей не прилагайте чрезмерных усилий.

6. Не допускается длительное воздействие прямых солнечных лучей, которое может привести к цветовым изменениям на поверхностях мебели или материале обивки.

7. После 6 месяцев эксплуатации мебели под нагрузкой может сложиться ситуация, когда некоторые механические детали, такие как петли, направляющие, замки и т.д., утратят оптимальную настройку, выполненную во время сборки и установки мебели. Смазка механических узлов со временем высыхает, теряет свои свойства. Подобные явления проявляются в затруднении и скрипе при открывании створок, механизмов раскладывания, механизмов выдвижения ящиков. В таких случаях не следует прилагать чрезмерные физические усилия, а необходимо выполнить своевременную регулировку петель или смазку подвижных частей механизмов специальными смазочными средствами. В процессе эксплуатации мебели резьбовые соединения следует периодически подтягивать.

8. От новой мебели может исходить естественный запах материалов, из которых она изготовлена. Запах может сохраняться в течение 3-4 недель с момента сборки. Для снижения интенсивности запаха рекомендуется протирать поверхности тканью, смоченной мягким моющим средством, вытирать чистой сухой тканью и проветривать помещение. Данные действия необходимо повторять 3 раза в день.

☑ При правильной эксплуатации изделия срок службы составляет 10 лет.

Если Вы не уверены или сомневаетесь в сборке изделия самостоятельно, мы рекомендуем воспользоваться услугами профессионального сборщика мебели во избежание порчи компонентов изделия.

Вопросы или проблемы с товаром?

Звоните **8-800-505-75-71** (бесплатно по России) или пишите info@compass-shop.ru

Дорогой покупатель! Мы благодарны, что Вы выбрали наш товар и надеемся, что Вы останетесь довольны. Если у Вас возникнут какие-либо вопросы или претензии по нашему товару, просим Вас связаться с нами для оперативной и бесплатной доставки деталей.

Для оформления рекламации и получения новых деталей, просим отправить на почту info@compass-shop.ru следующее:

1) Фото этикетки производителя, наклеенной на упаковке

2) Фото и номер бракованной детали согласно инструкции по сборке

3) Ваши контактные данные (ФИО, номер телефона, адрес доставки)

Телефон: **8-800-505-75-71** (звонок по России и Крыму бесплатный)

График работы фабрики: понедельник-пятница с 8:30 до 17:30, сб-вс выходные (МСК)

Желаем Вам хороших покупок! С уважением, мебельная фабрика «Компасс»

Гарантийные обязательства

Изготовитель гарантирует соответствие мебели требованиям ГОСТ 16371-2014, ГОСТ 19917-2014 при соблюдении условий транспортирования, эксплуатации, хранения и сборки. Гарантийный срок эксплуатации изделия 24 месяца с момента приобретения продукции у продавца. Гарантии не распространяются на изделия, поврежденные при перевозке, а также при не соблюдении правил сборки, эксплуатации и хранения, изложенных в настоящей инструкции.

К сведению покупателя:

- Все виды деталей изображены схематично и могут отличаться от оригиналов.

- Производитель оставляет за собой право вносить изменения в конструктивные элементы мебели на основе внедрения передовых технологий, улучшающих качество выпускаемой продукции.

Деталировка

№	Размеры, мм	Материал	Кол-во, шт
1	1286*450	ЛДСП 16 мм	1
2	1286*450	ЛДСП 16 мм	1
3	1250*406	ЛДСП 16 мм	1
4	406*446	ЛДСП 16 мм	1
5	406*446	ЛДСП 16 мм	1
6	406*427	ЛДСП 16 мм	1
7	406*427	ЛДСП 16 мм	1
8	406*425	ЛДСП 16 мм	1
9	404*409	ЛДСП 16 мм	2
10	400*130	ЛДСП 16 мм	1
11	400*130	ЛДСП 16 мм	1
12	348*130	ЛДСП 16 мм	1
13	400*400	МДФ 16 мм	1
14	400*400	МДФ 16 мм	1
15	200*400	МДФ 16 мм	1
16	358*394	ЛДВП 4 мм	1

Фурнитура

C Шпилька минификса **x36**	D Головка минификса **x36**	H Шуруп 3,5*16 **x16**	V Евровинт 5x13 **x8**	A Евровинт 7*50 **x19**
E 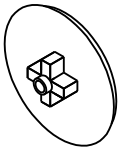 Заглушка минификса **x36**	Z 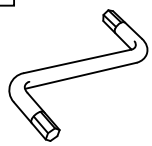 Ключ для конфирмата **x1**	B 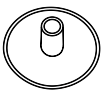 Заглушка евровинта **x19**	N 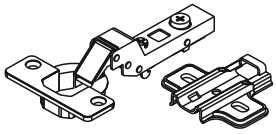 Петля вкладная **x4**	Инструкция по сборке **x1**
T 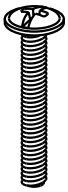 Винт M4*20 **x3**	P 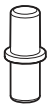 Полко-держатель **x8**	W 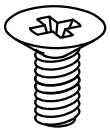 Винт M5*8 **x8**	F Опора H 120 **x5**	O 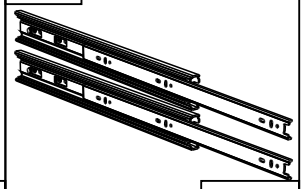 Направляющие 400 мм **x1**
R 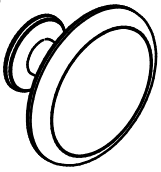 Ручка RK-048 **x3**				

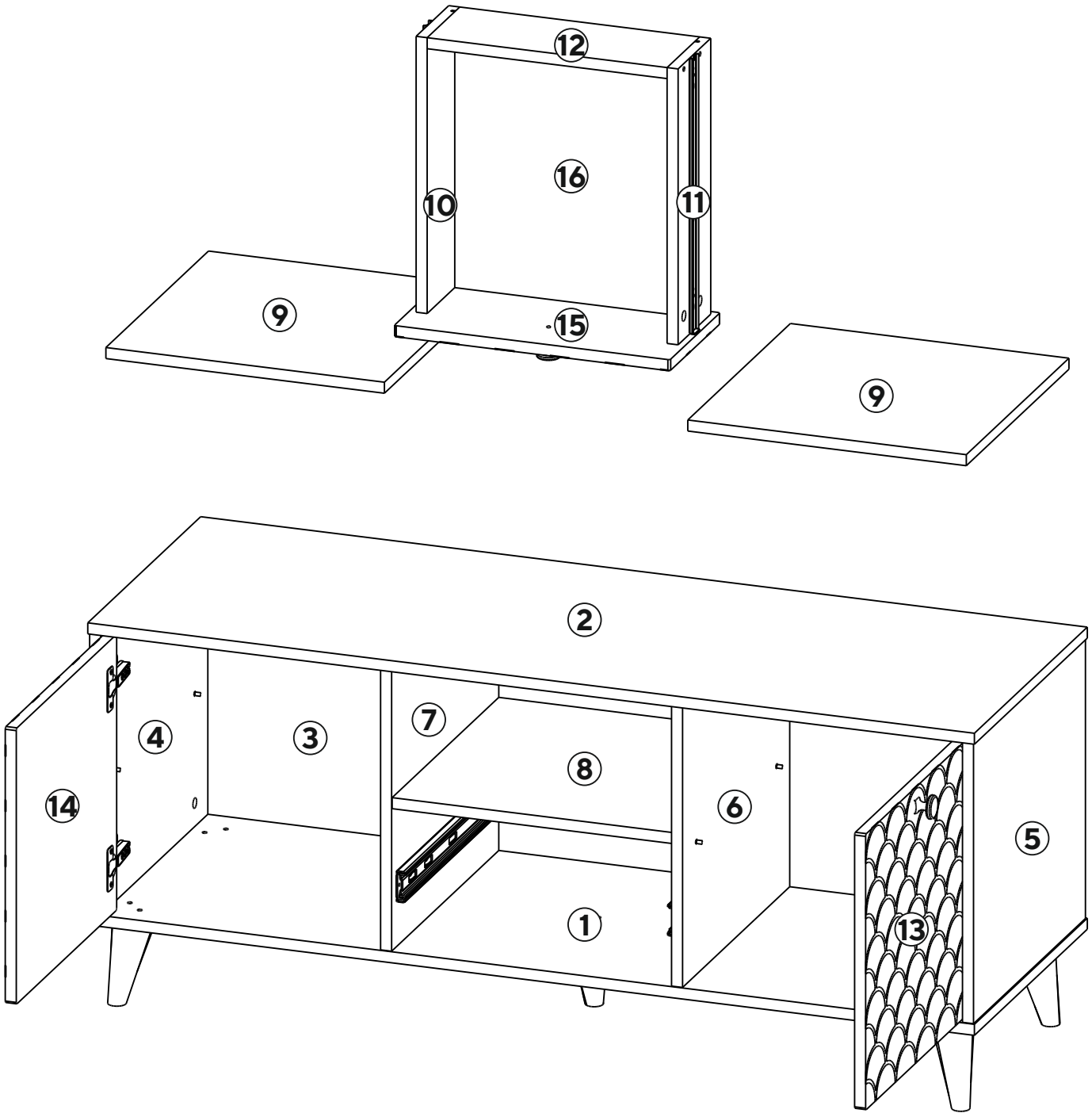

В процессе сборки Вам понадобится:

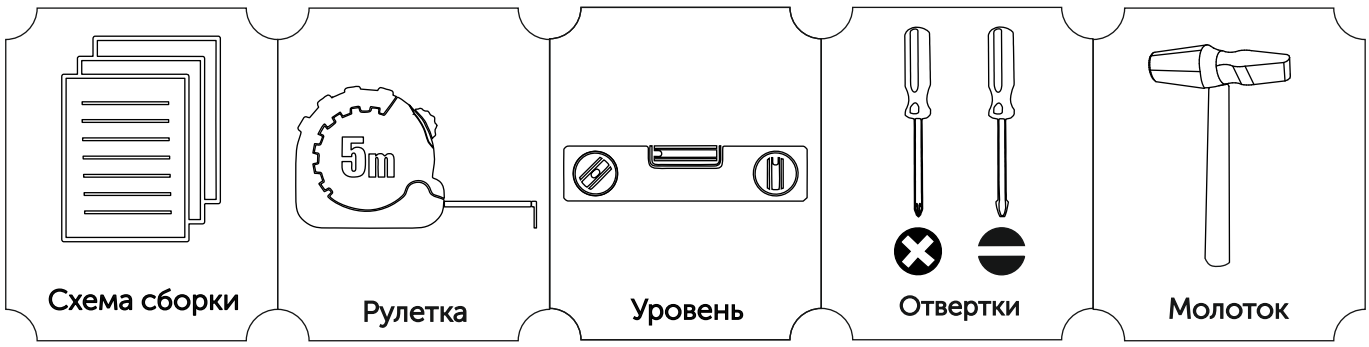

1

Видео по установке телескопических направляющих

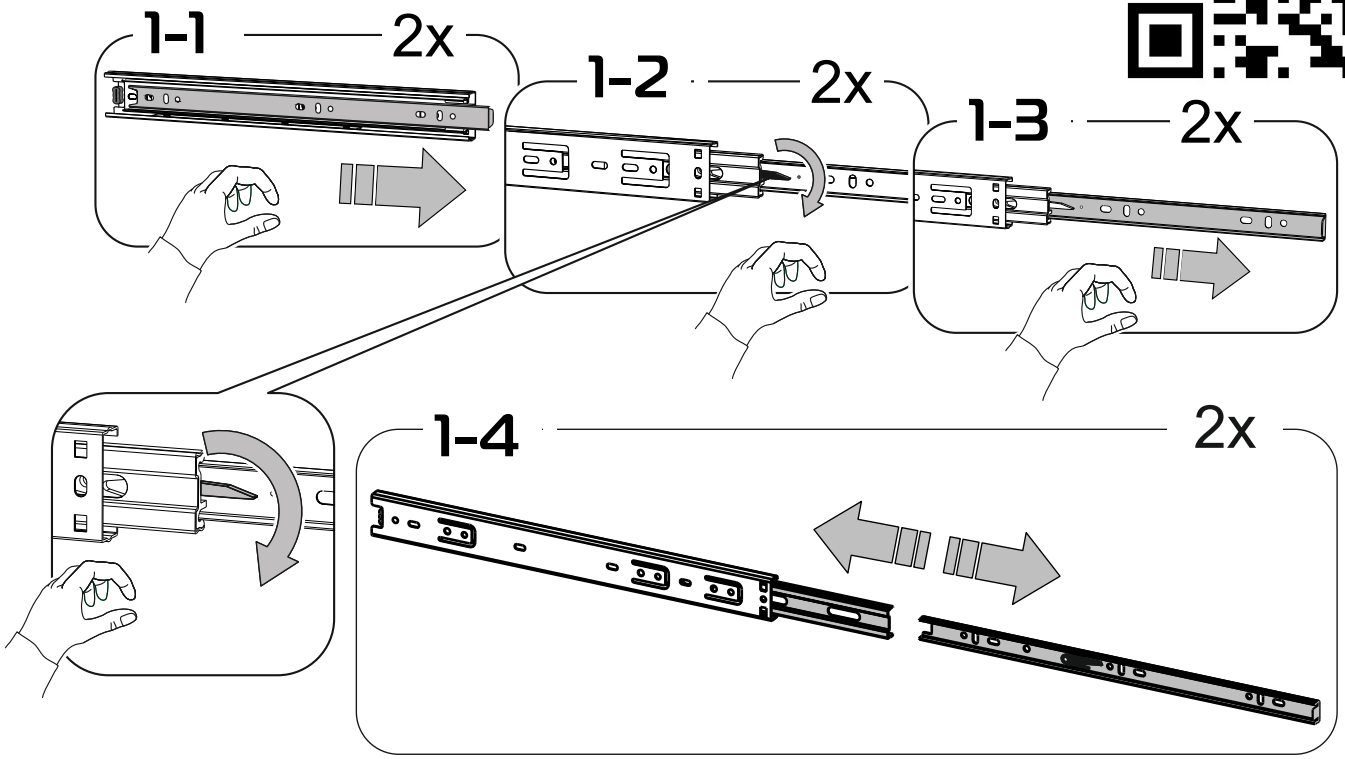

2

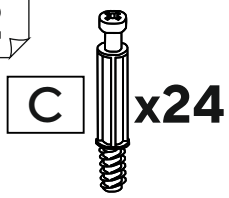

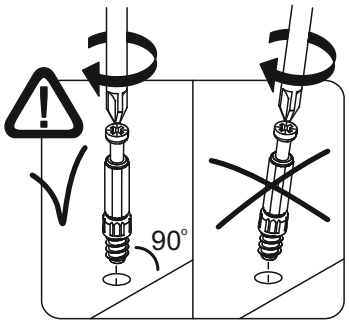

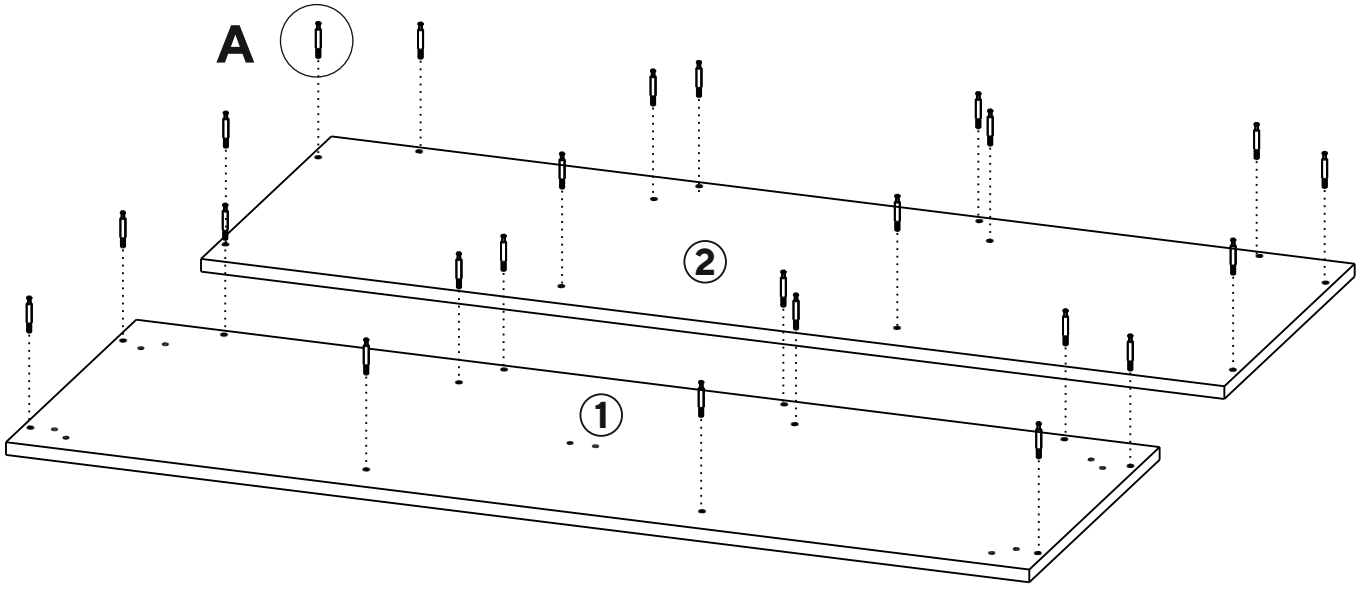

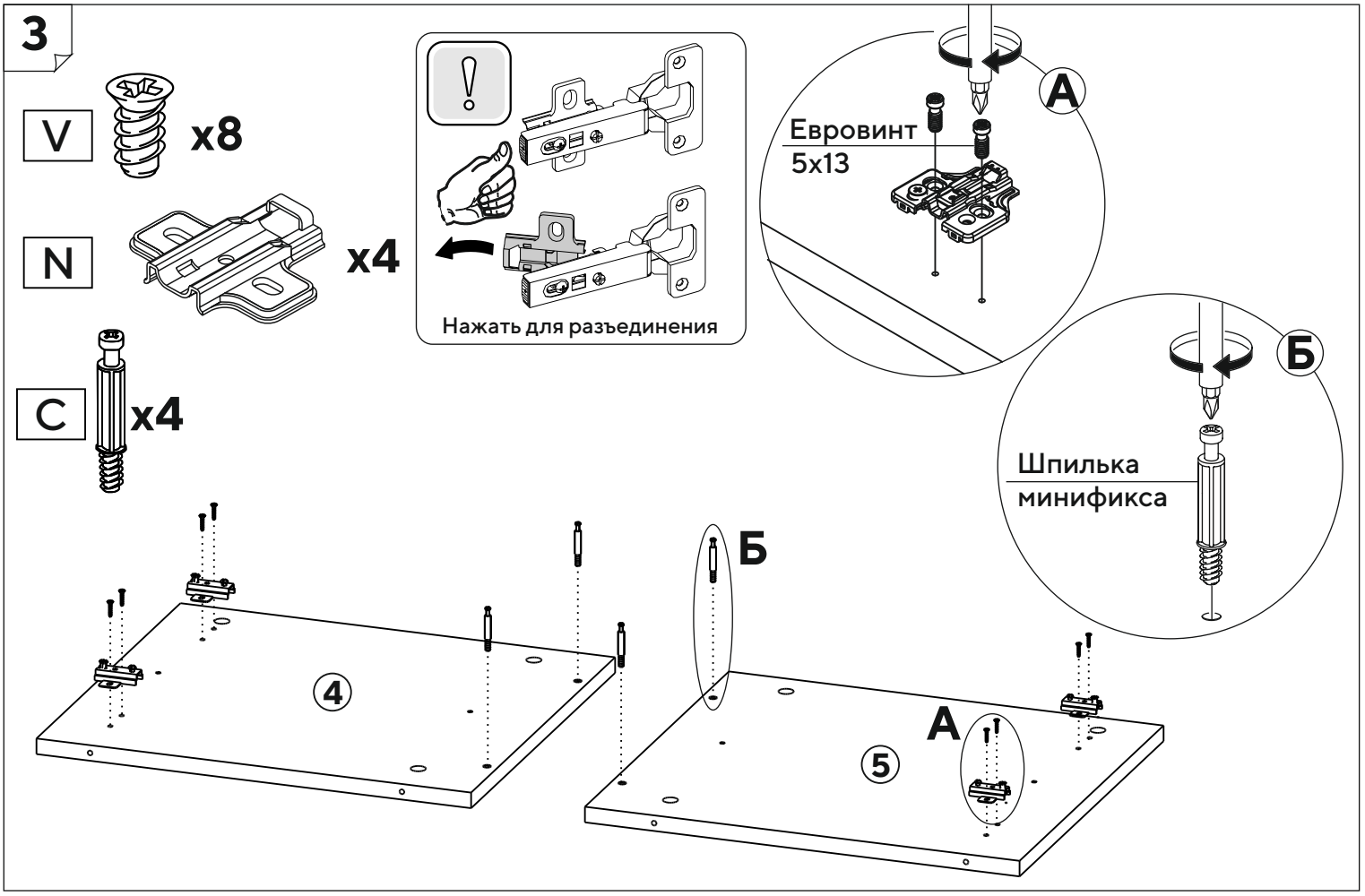
3
V
x8
N
x4
Нажать для разъединения
Евровинт
5x13
А
Б
C
x4
Шпилька
минификса
4
Б
А
5

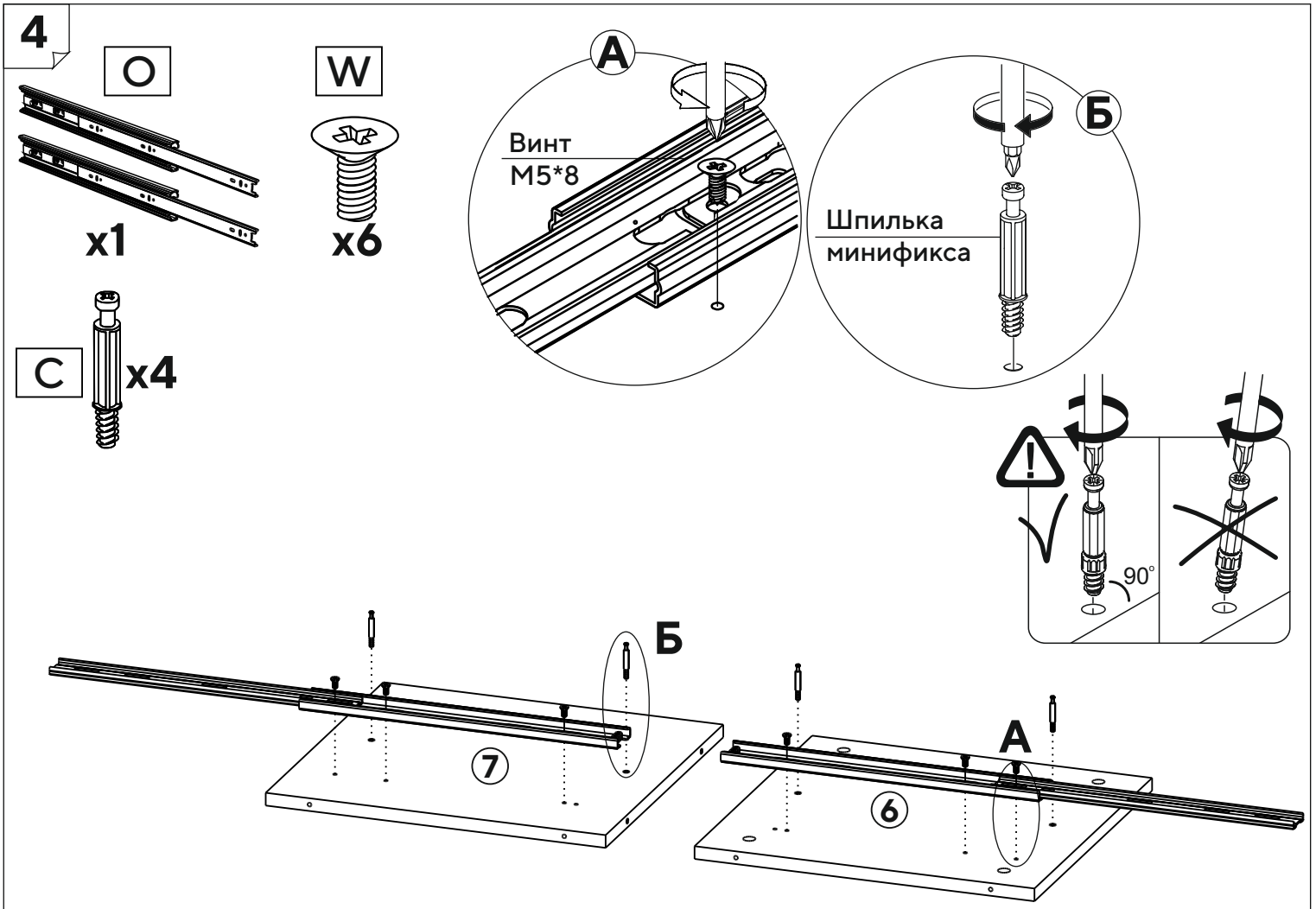
4
O
x1
W
x6
C
x4
А
Винт
M5*8
Б
Шпилька
минификса
90°
Б
7
А
6

5

D x4

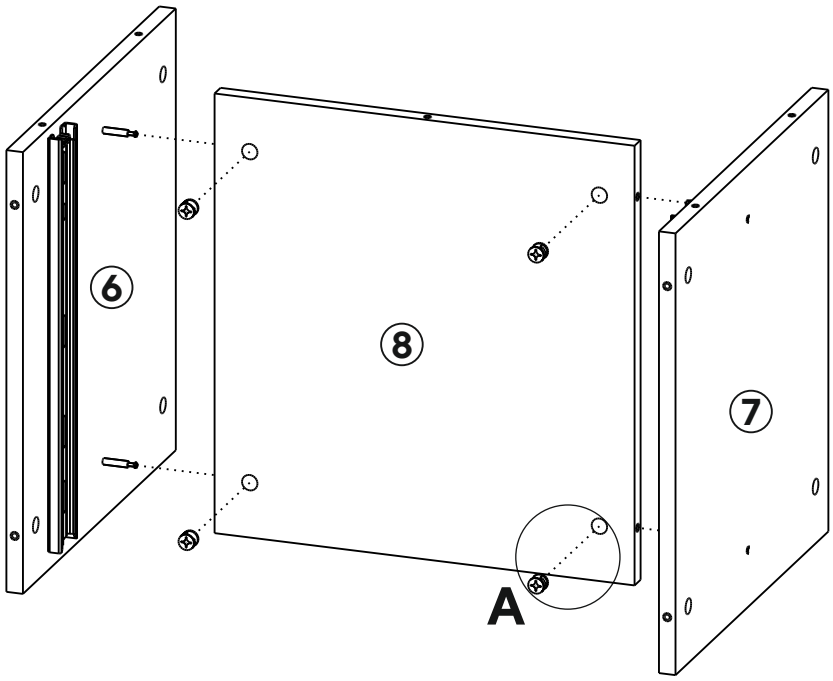

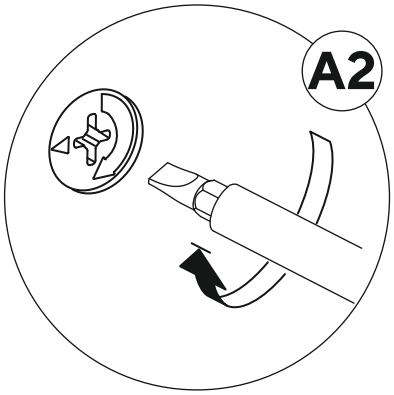

6

D x4

A x5

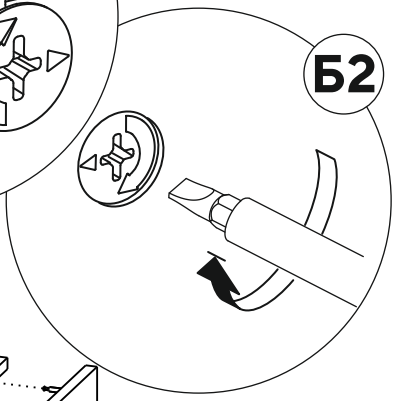

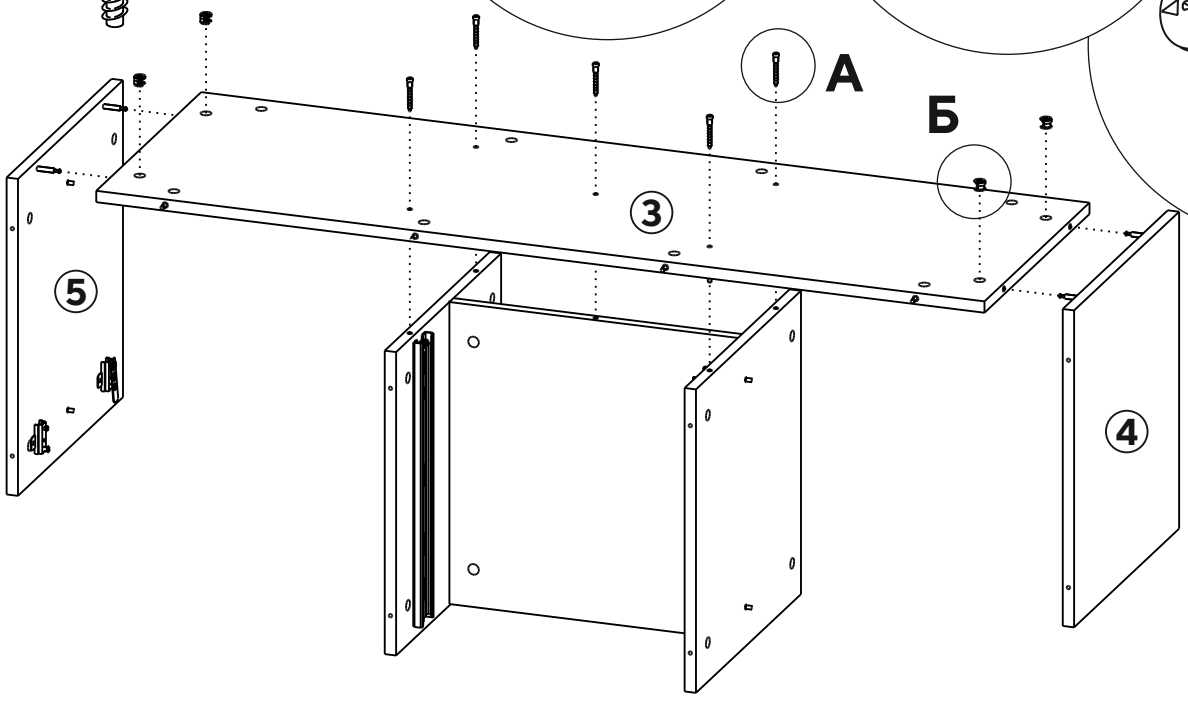

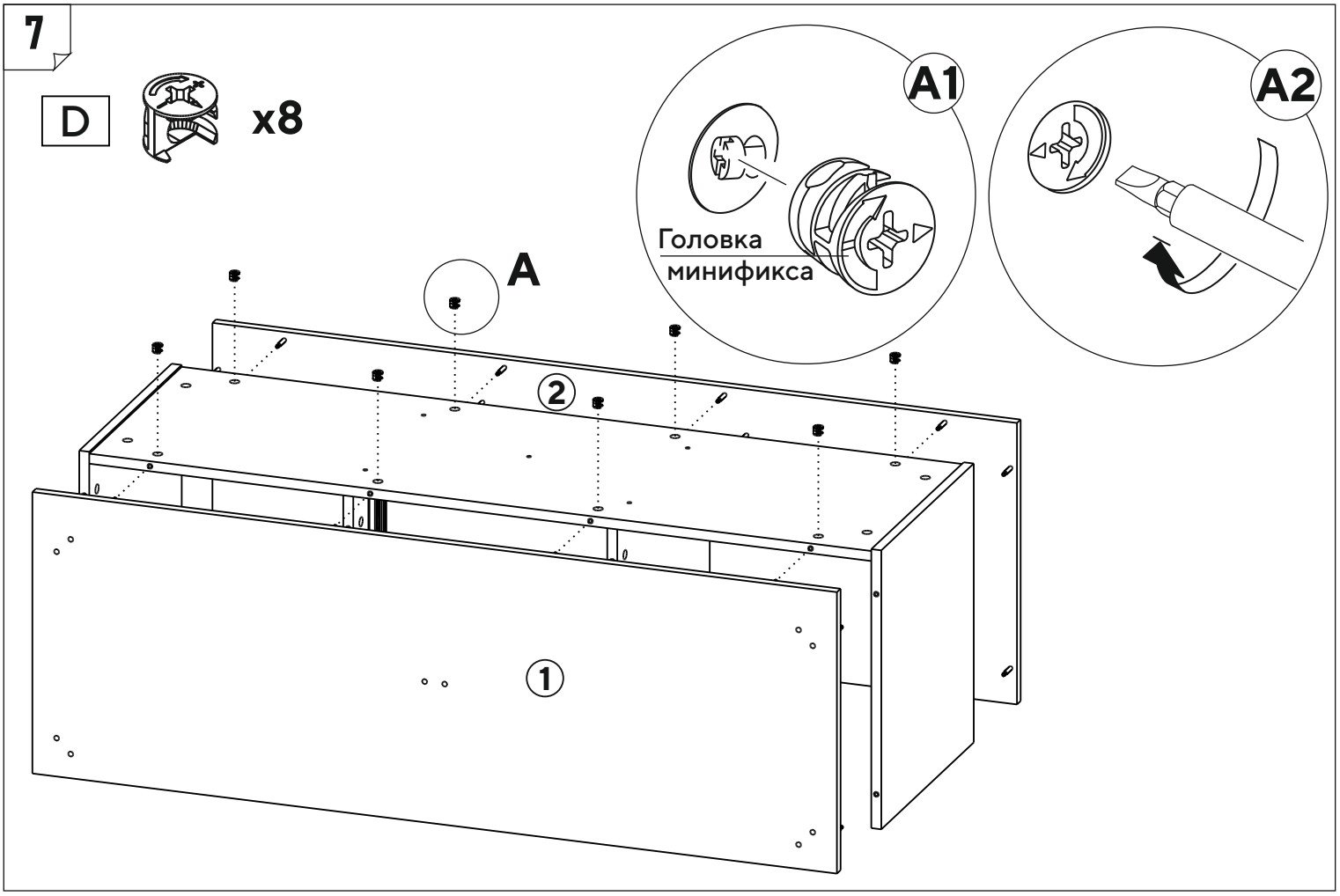
7
D
x8
A1
A2
Головка
минификса
A
2
1

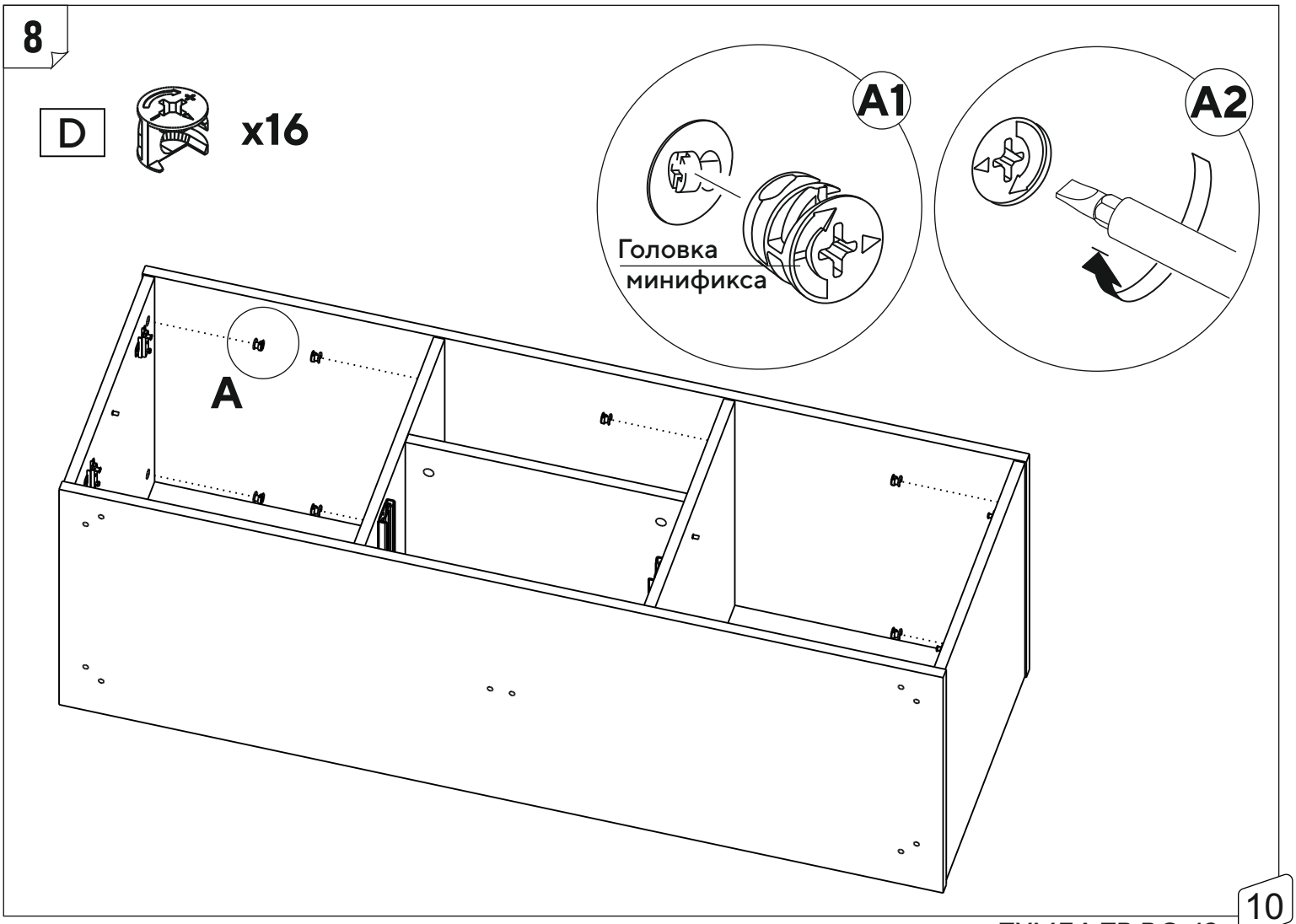
8
D
x16
A1
A2
Головка
минификса
A

9

A x10 F x5

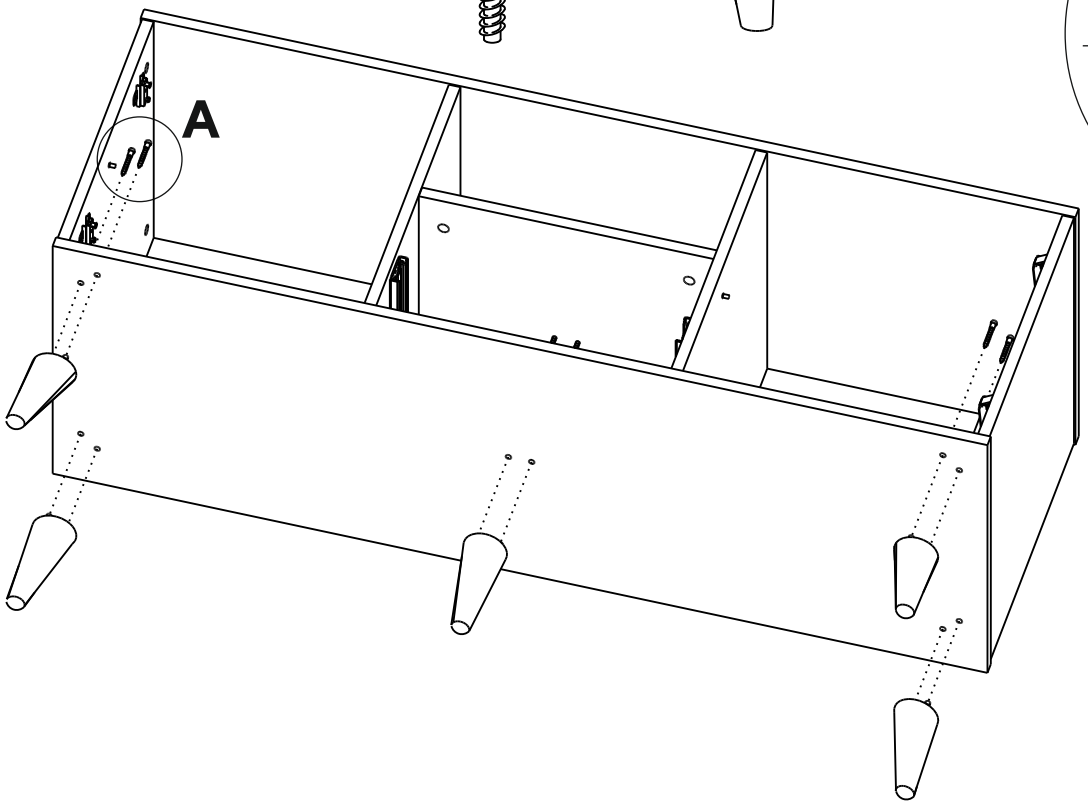

10

N x4

H x8

R x2

T x2

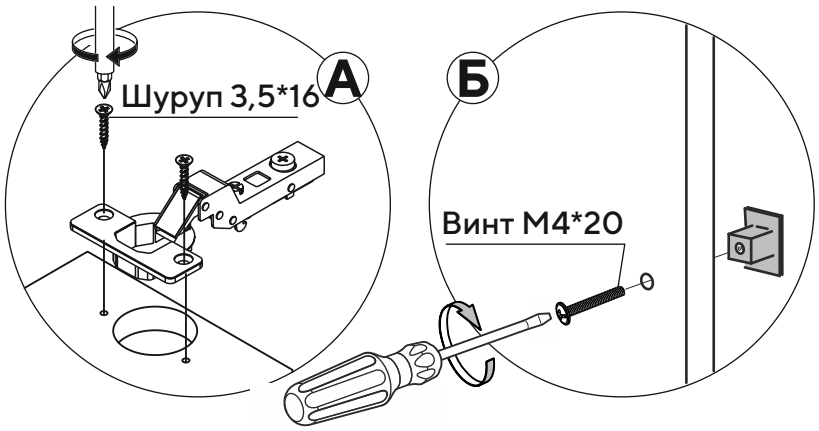

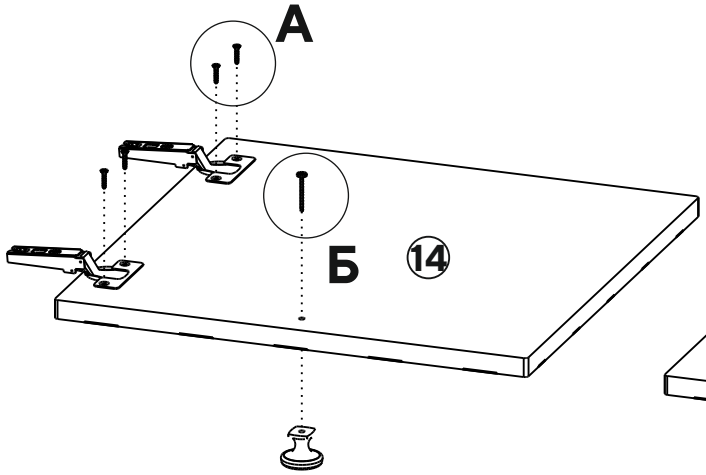

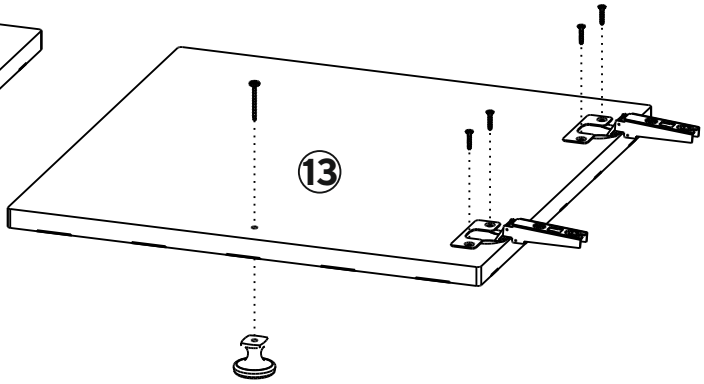

11

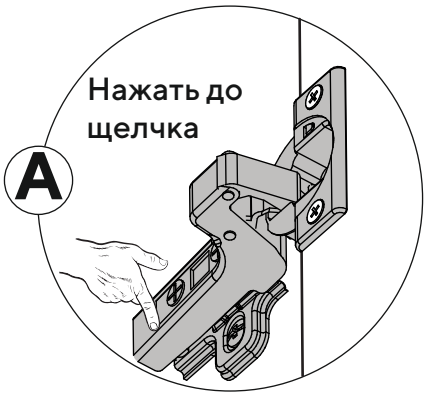

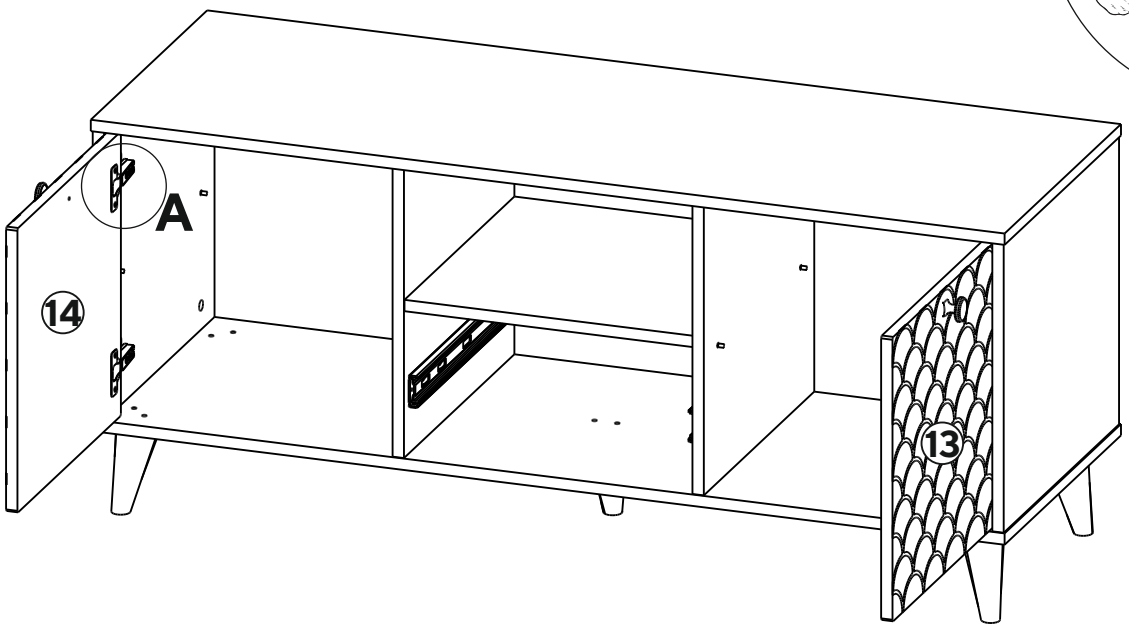

12

P x8

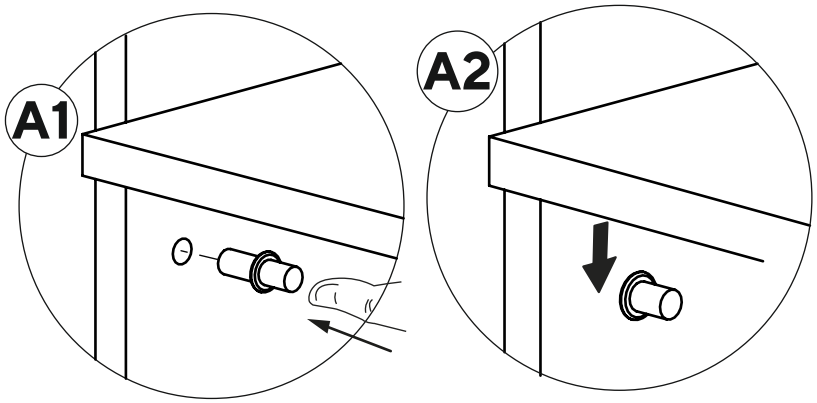

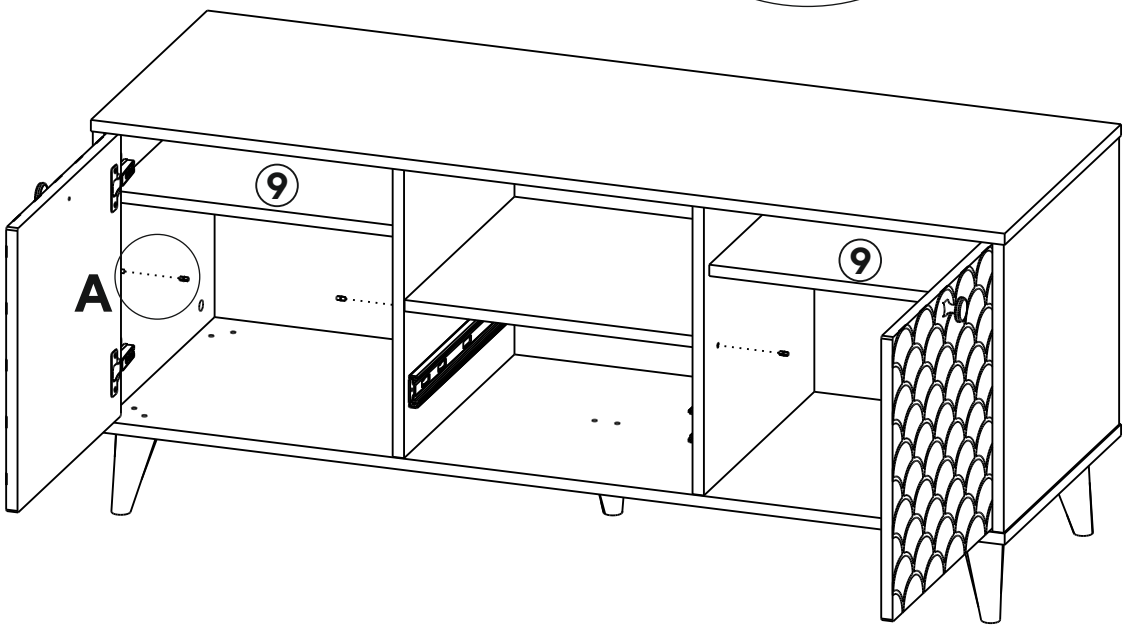

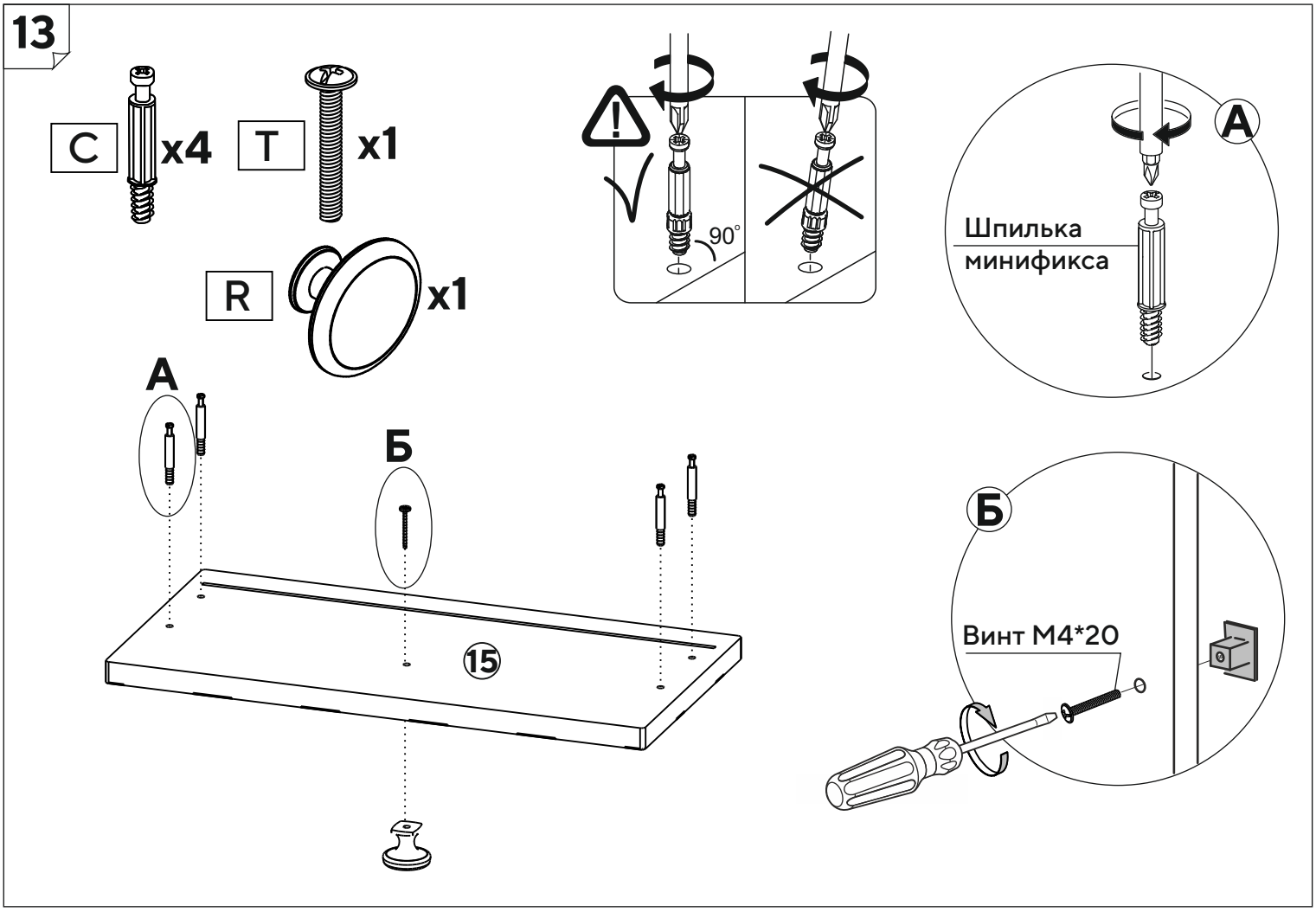
13
C
x4
T
x1
R
x1
90°
A
Шпилька
минификса
А
Б
15
Б
Винт М4*20

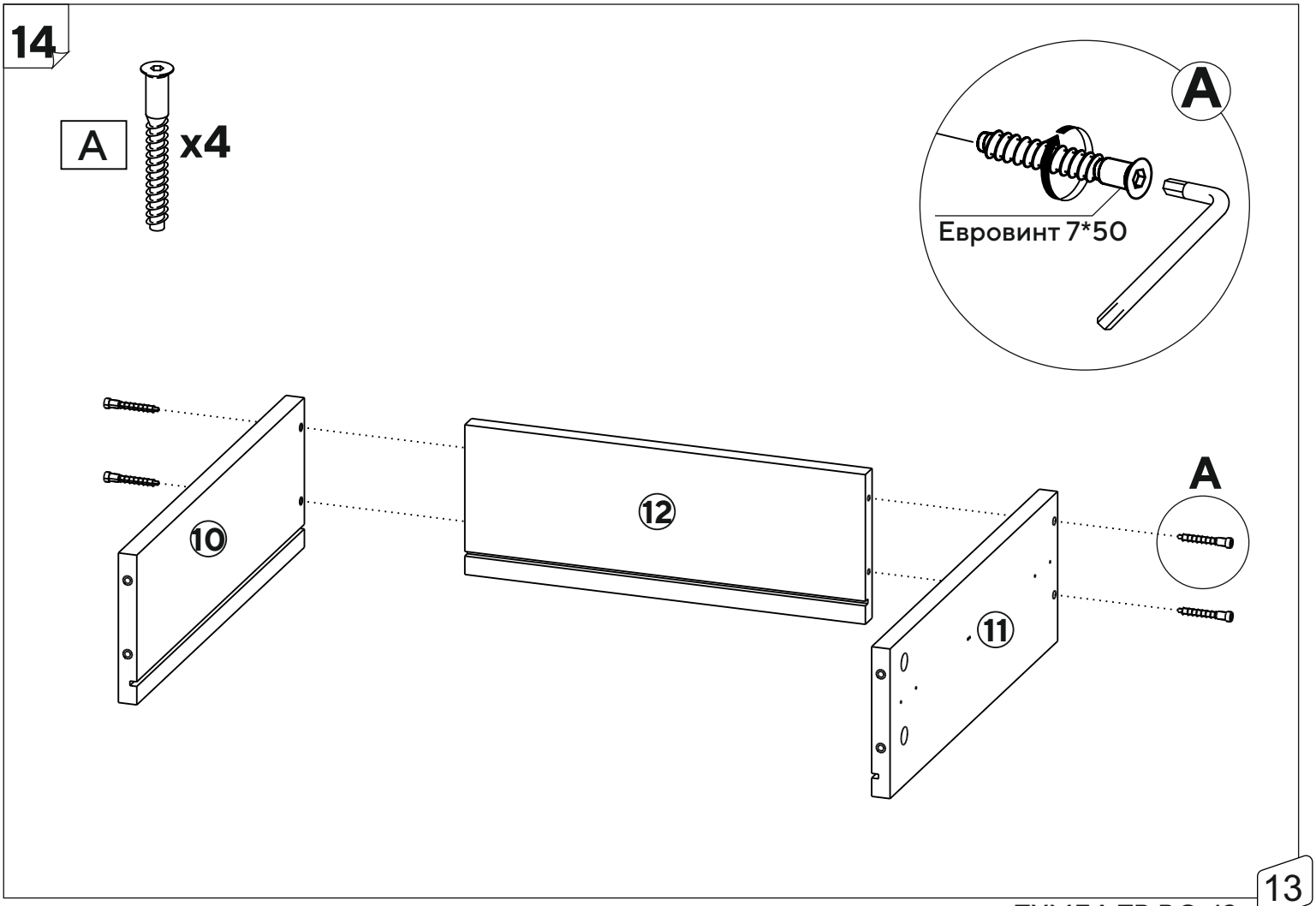
14
A
x4
A
Евровинт 7*50
10
12
11
A

15

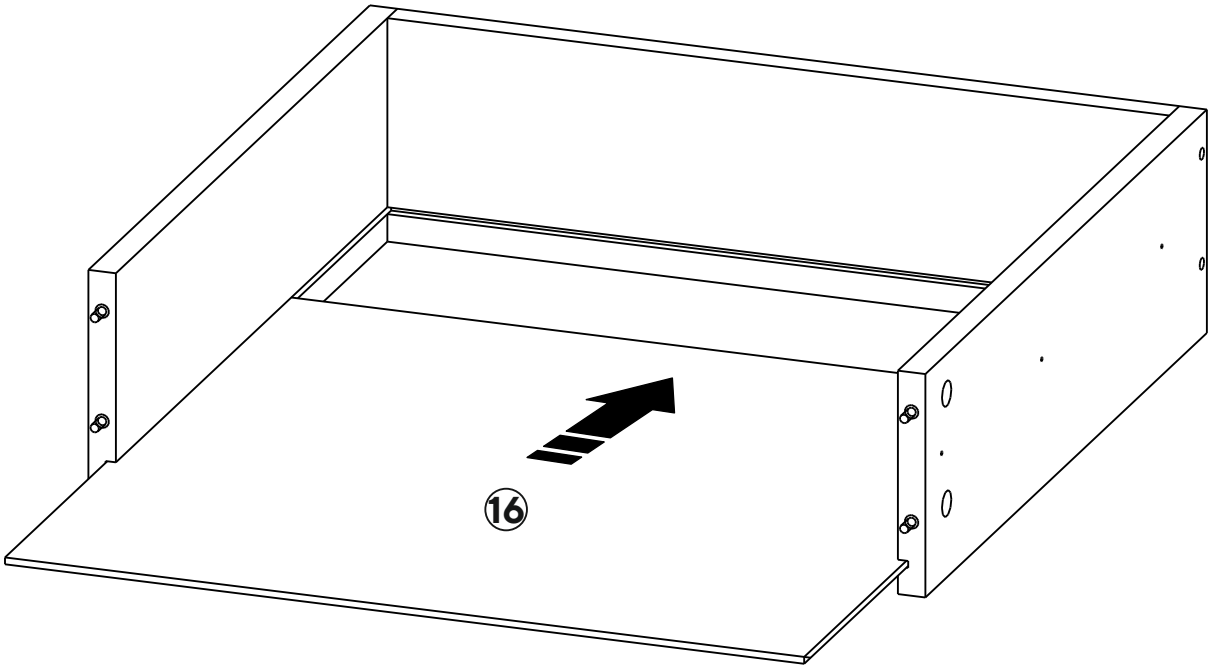

16

D **x4**

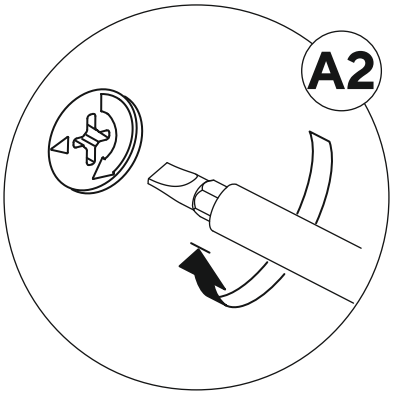

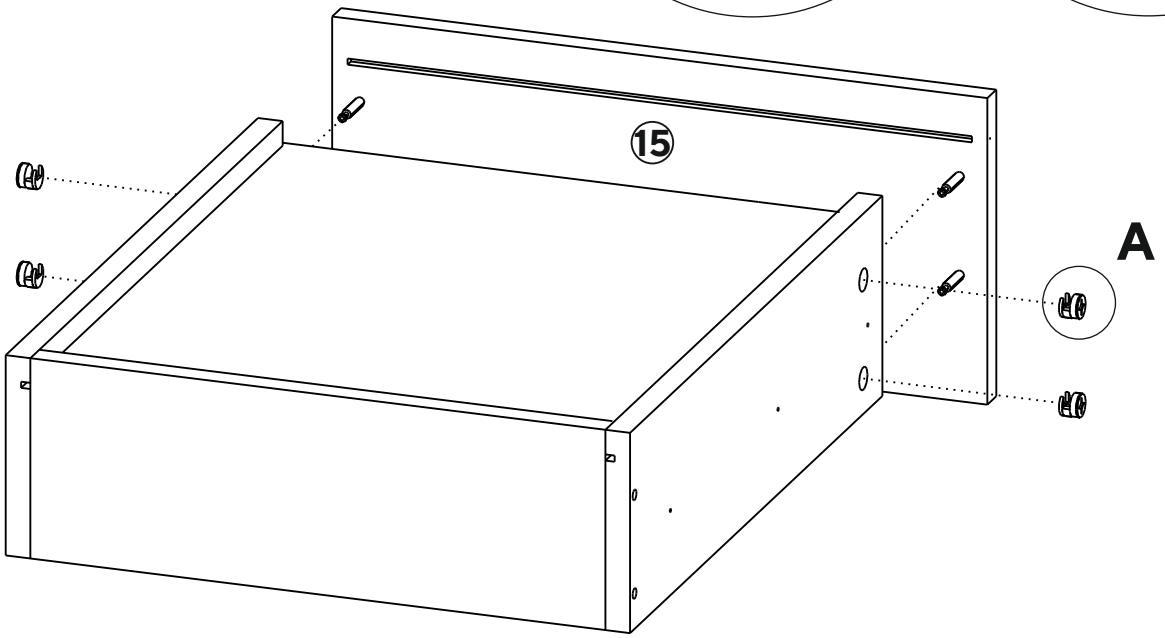

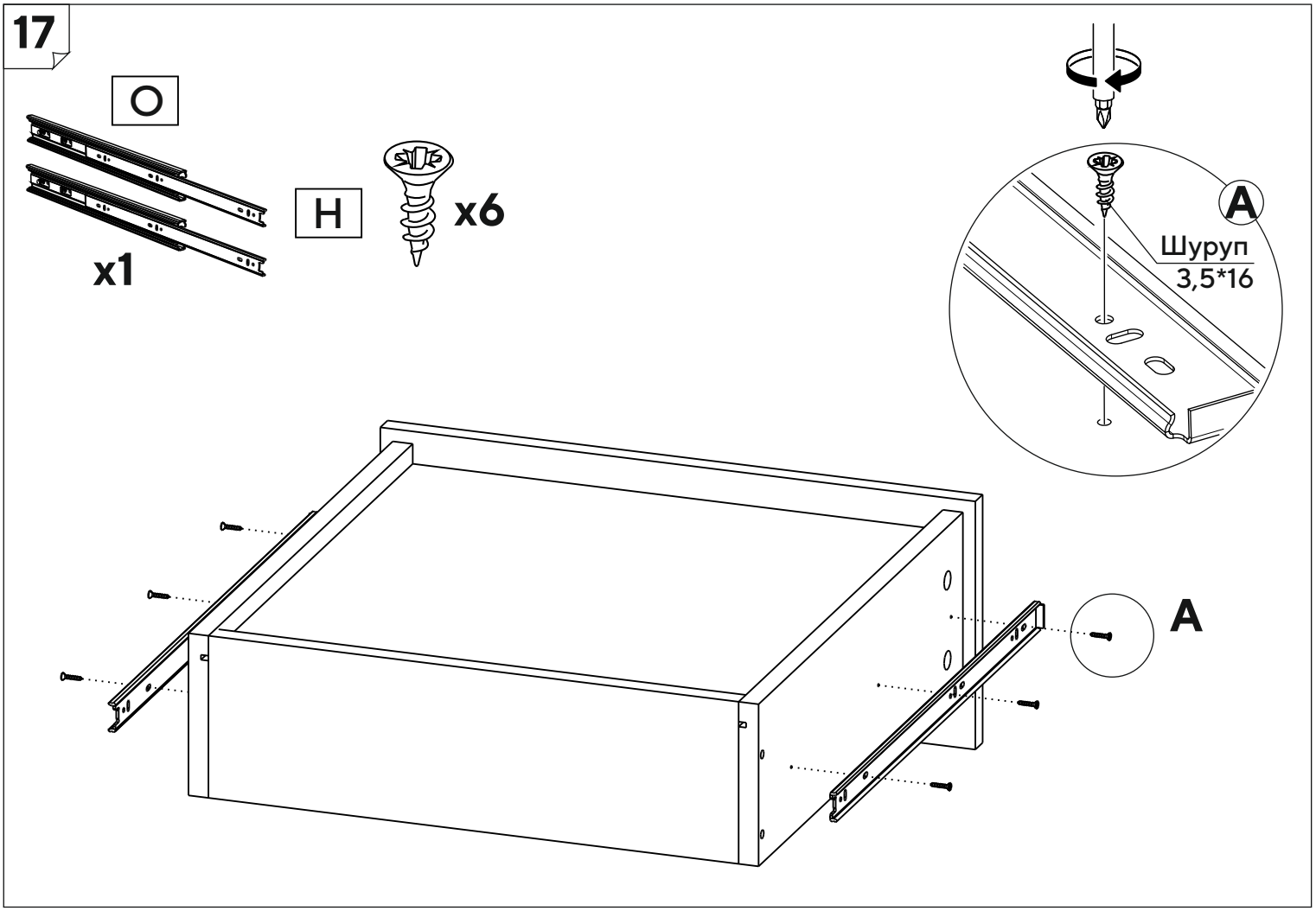
17
O
H
x1
x6
A
Шуруп
3,5*16
A

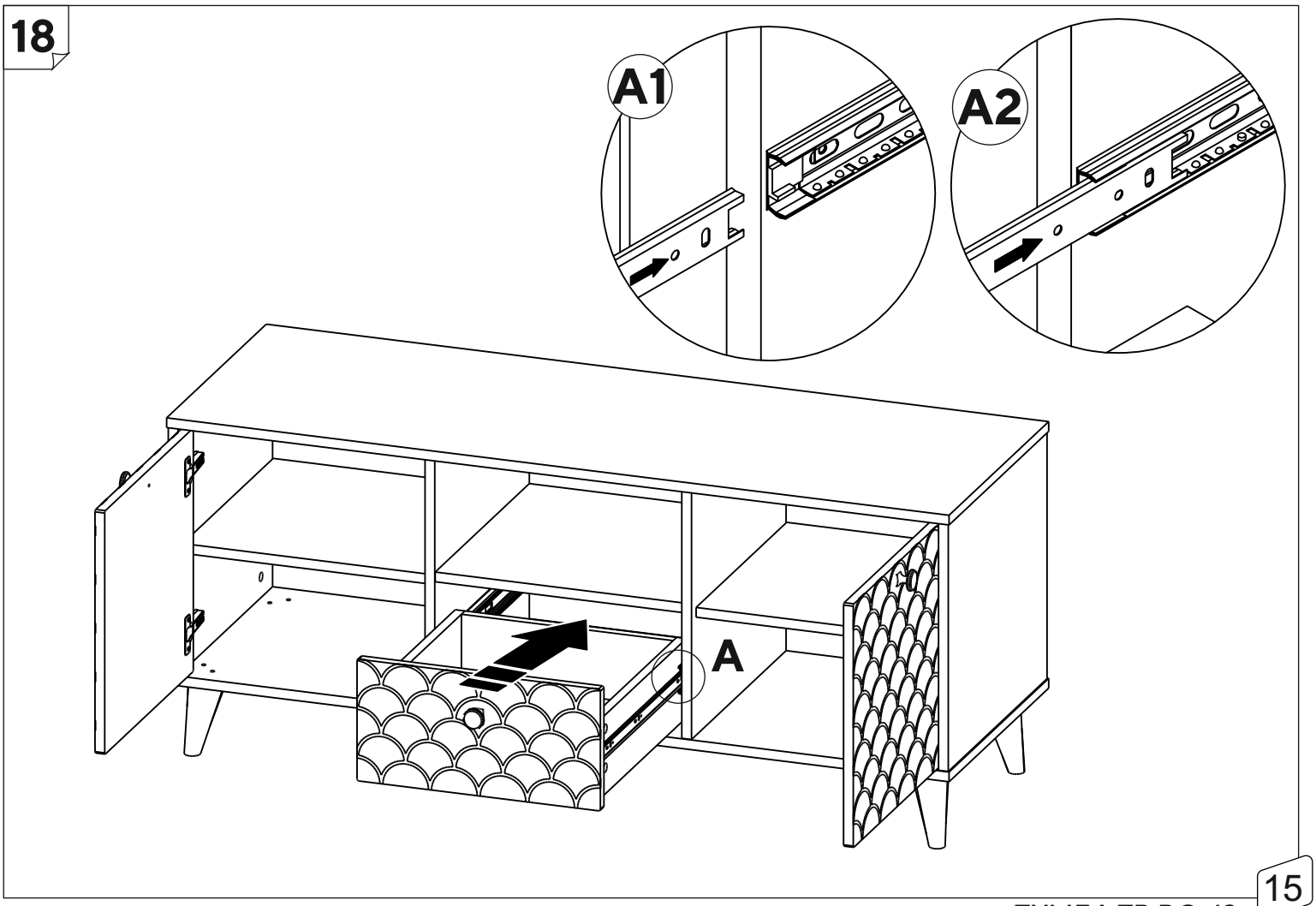
18
A1
A2
A

19

E x36

B x19

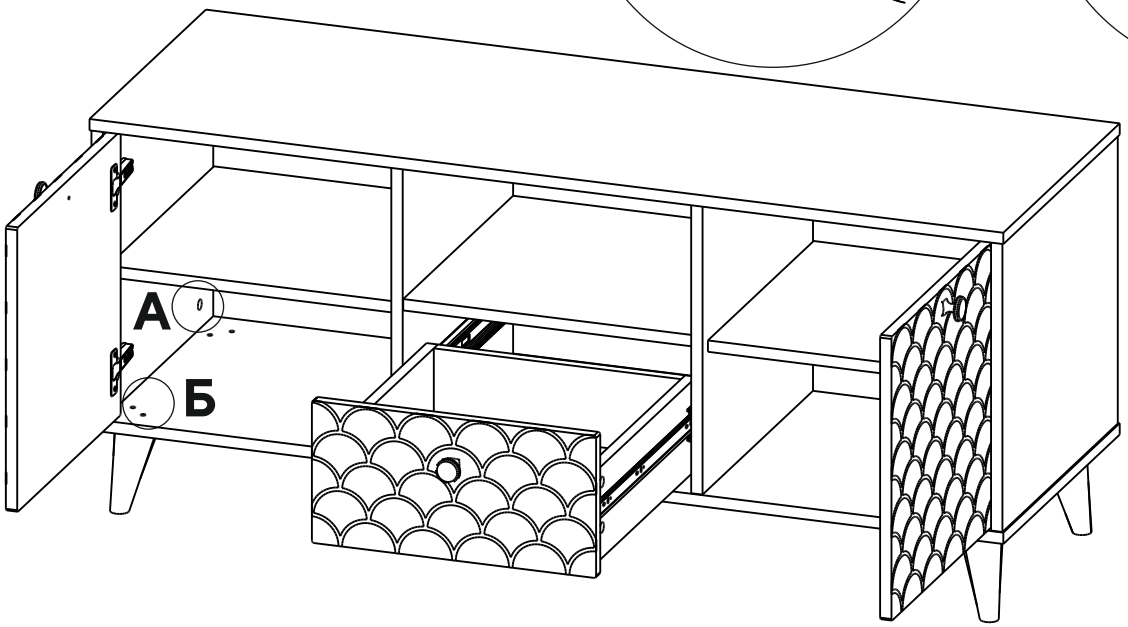

20 Регулировка фасада ящика (при необходимости)

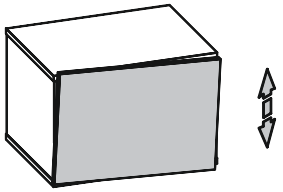

1

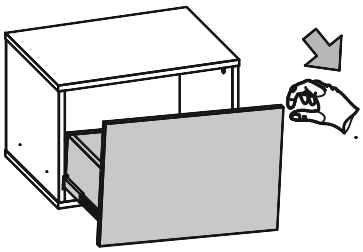

3

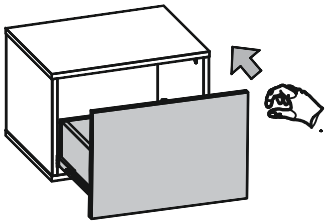

2

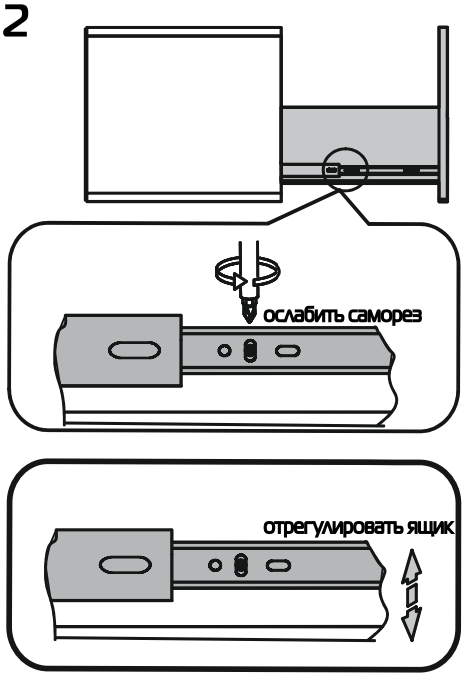

4

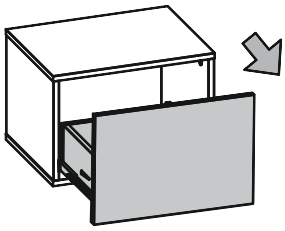

5

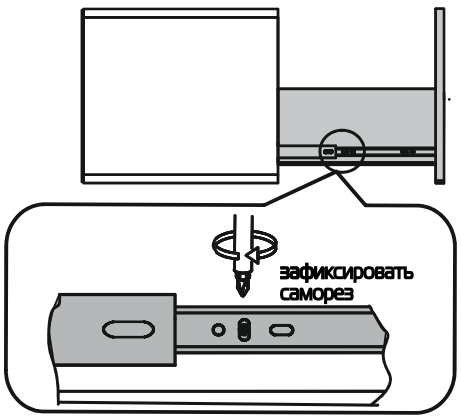

Регулировка фасада по ширине: от +3 до -5

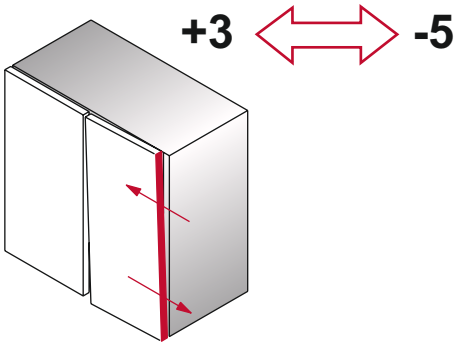

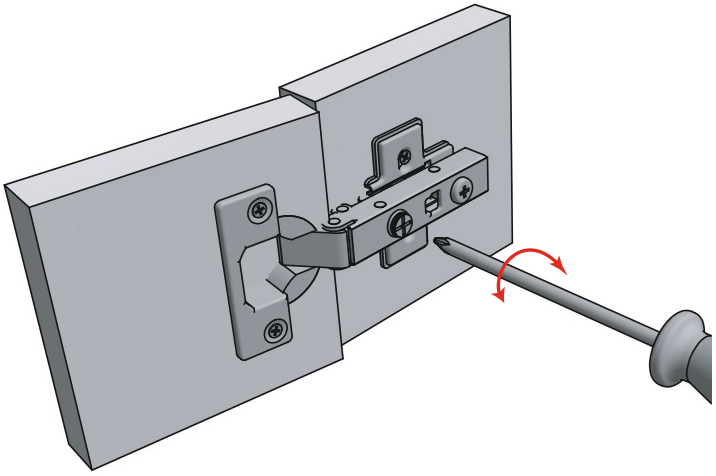

Регулировка фасада по глубине : от +3,4 - 0,6

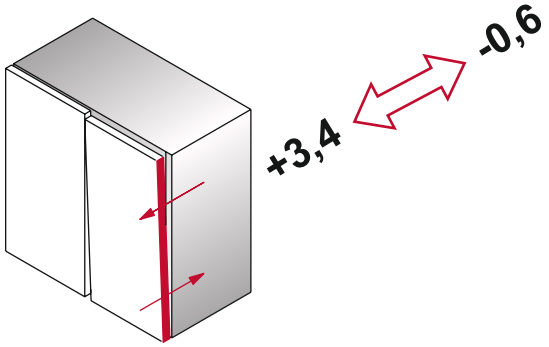

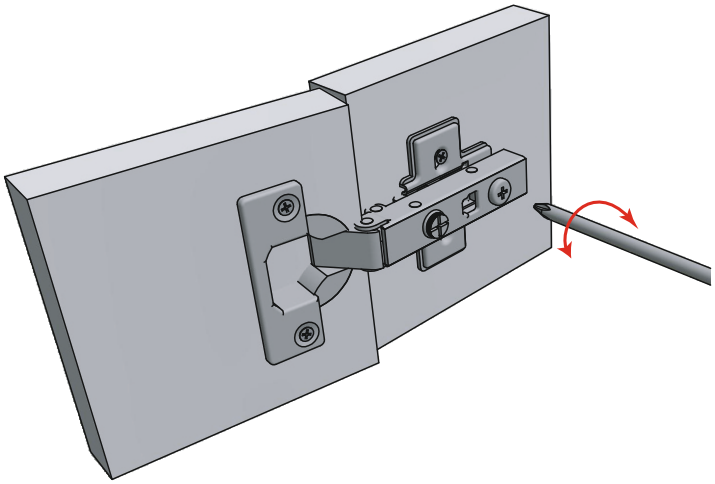
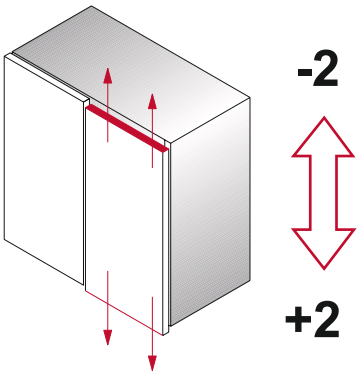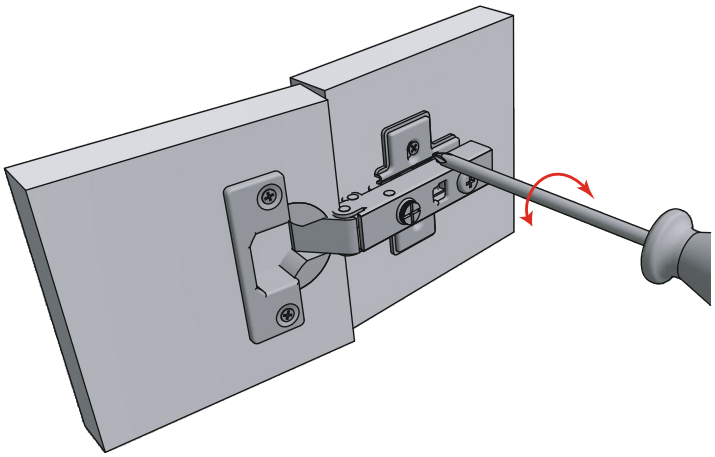
Регулировка фасада по высоте: от +2 до -2